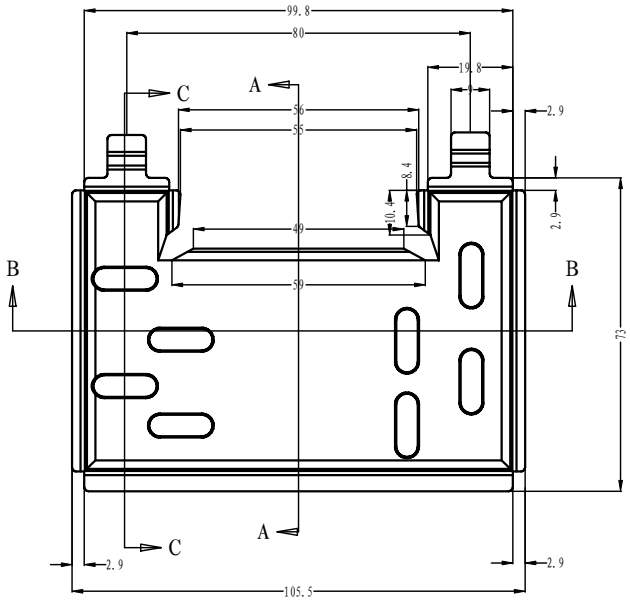

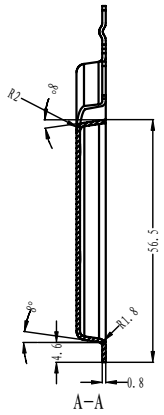

A-A

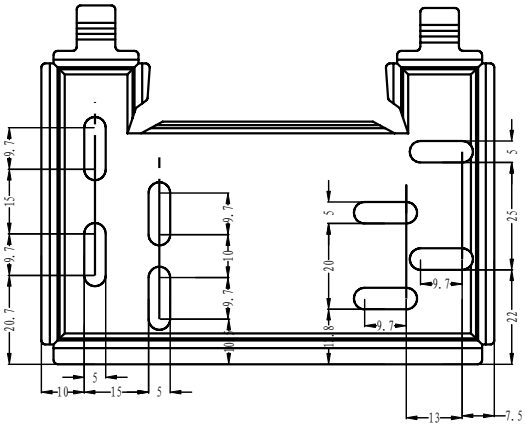

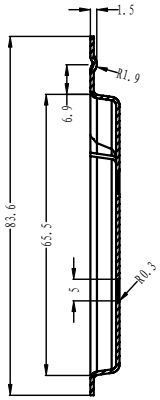

C-C

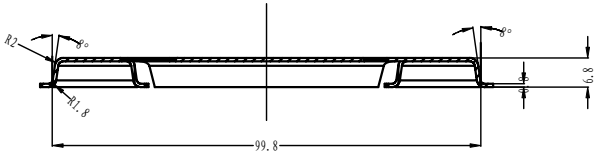

B-B

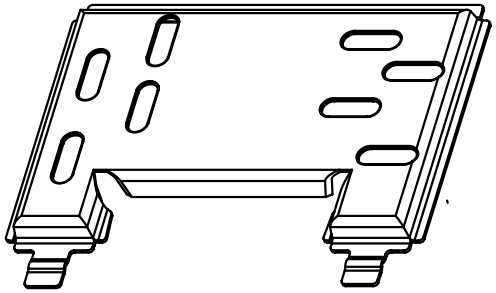

技术要求

1、此为五金件，δ=0.8，表面度锌
2、未注R1mm。
3、未注形状公差应符合GB1184-80的要求。
4、拔模斜度模具工自定
5、图纸仅供参考

借（通）用件登记	
旧图总号	
底图总号	
签字	
日期	
档案员	日期

标记	处数	更改文件名	签字	日期
设计		2003.6.18		
		日期	共	张 第 张

图样标记	重量	比例
		2:1

宁波三和壳体公司

11-26-3