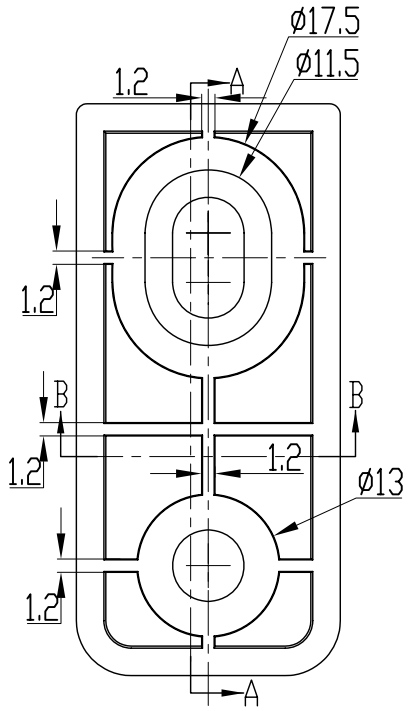

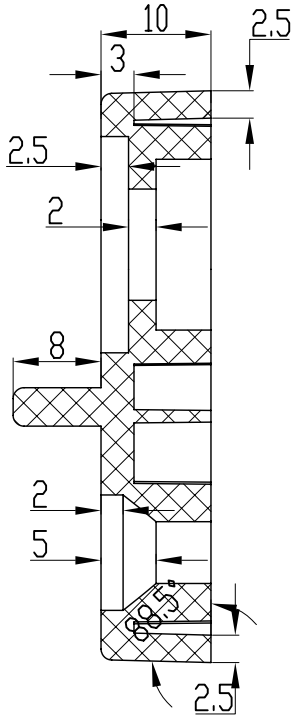

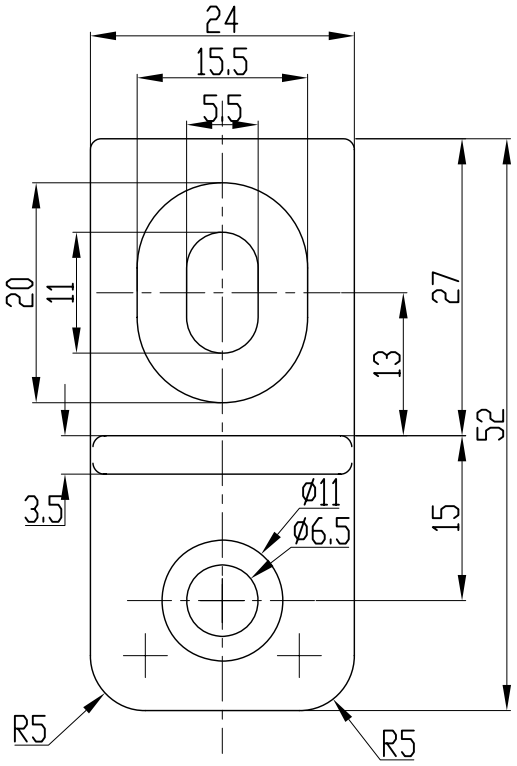

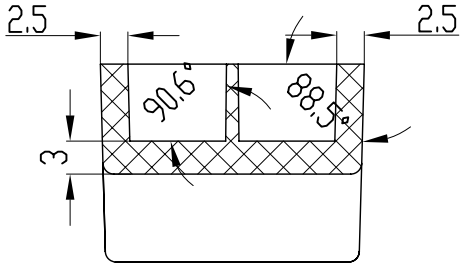

技术要求：

1.表面为细砂面，拔模斜度为1.5°，无缩痕、毛刺、飞边等。

2.材料为ABS，电脑色。

3.未注公差尺寸按GB1184-80标准.

制图 Drawing	审核 Auditing	批准 Confirm	客户名称 Custom Name	本厂开发	材料 Material	
李松华			产品名称 Product Name	悬挂脚	图纸比例 Drawing Scale	A4
			产品编号 Product Code	11-81	视图 Project View	(mm)
07.3.22						
共 页		第 页	宁波三和壳体公司 NINGBO SANHE ENCLOSURE CORPORATION		中国宁波慈溪 TEL:+86(574)63226910 FAX:+86(574)63226900	