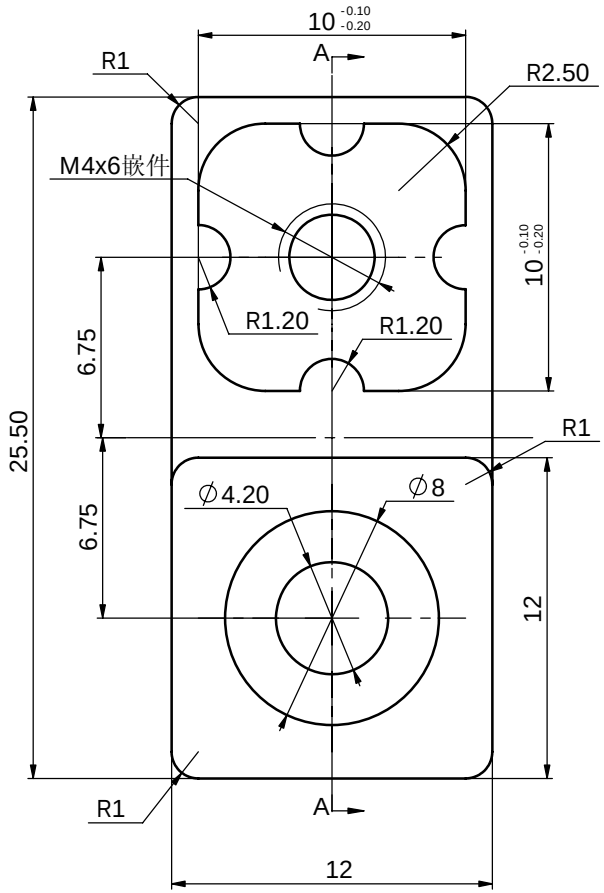

剖面 A-A

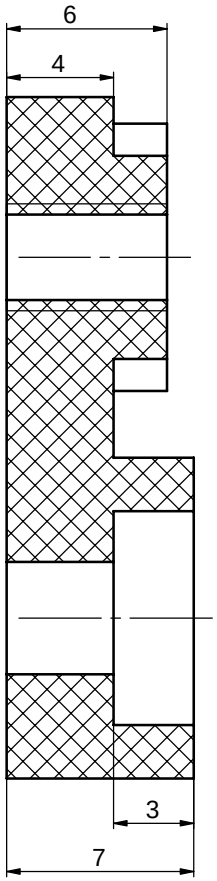

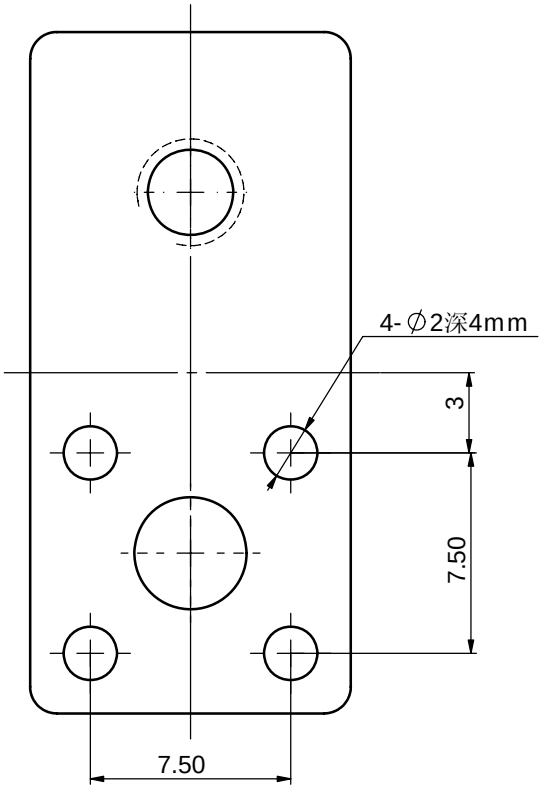

技术要求

1、材料为ABS，表面细砂面。
2、产品表面不应有划痕、擦伤、缩痕
、飞边等缺陷。
3、未注形状公差应符合GB1184-80的要求。

标记	处数	更改文件名	签 字	日期	ABS		宁波三和壳体公司
设 计	李松华	2006.05.30	标准化		图 样 标 记	重 量	比 例
制 图			审 定				1:1
审 核			会 签				安装脚
工 艺			批 准		共 1 张	第 1 张	11-66

借（通）用件 登 记	
旧 图 总 号	
底 图 总 号	
签 字	
日 期	
档案员	日 期