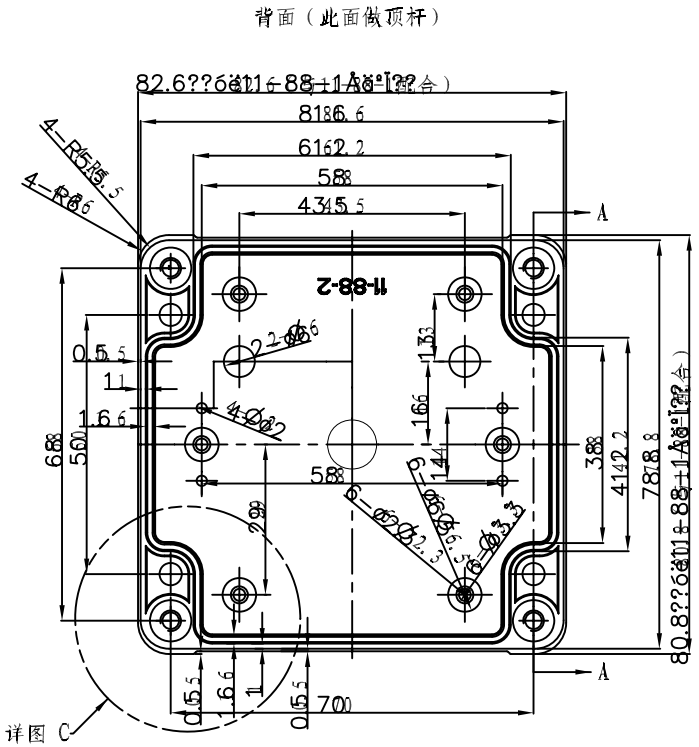

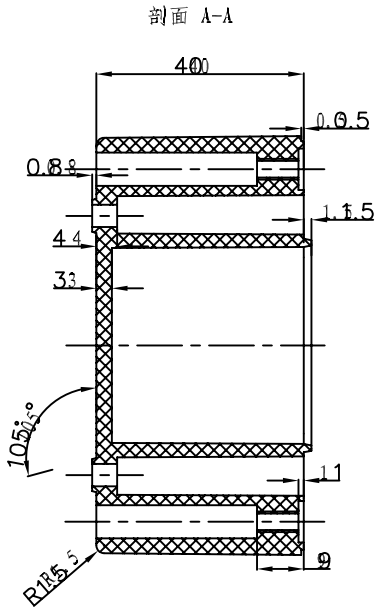

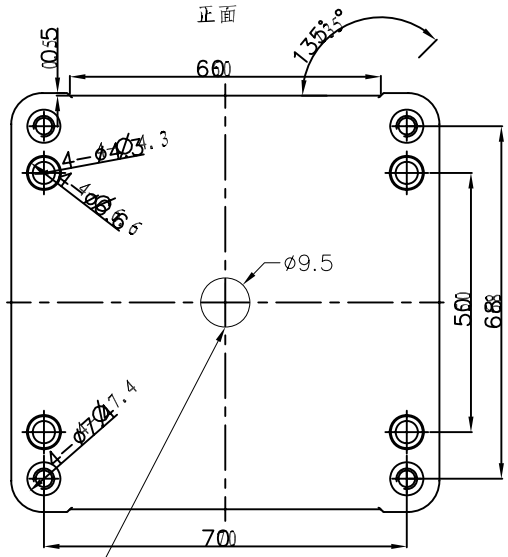

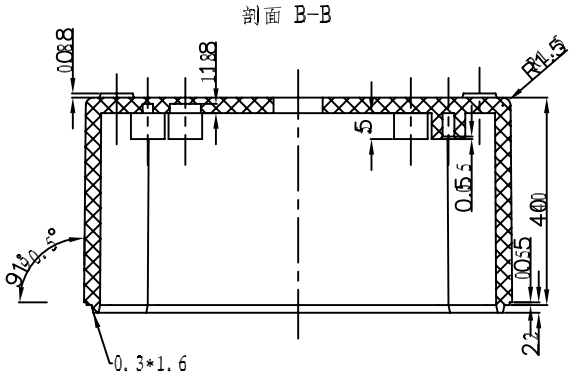

改动：后加工，增加一个圆孔。

制图 Drawing	审核 Auditing	批准 Confirm	客户名称 Custom Name	美国NVEX 宁波三和 共有	材料 Material	普通ABS	
李松华			产品名称 Product Name	底座	图纸比例 Drawing Scale	1: 1	A3
			产品编号 Product Code	11-88-2A	视图 Project View	(mm)	
07.5.15			宁波三和壳体公司 NINGBO SANHE ENCLOSURE CORPORATION		中国宁波慈溪 TEL:+8657463226910 FAX:+8657463226900		
共 1 页	第 1 页						