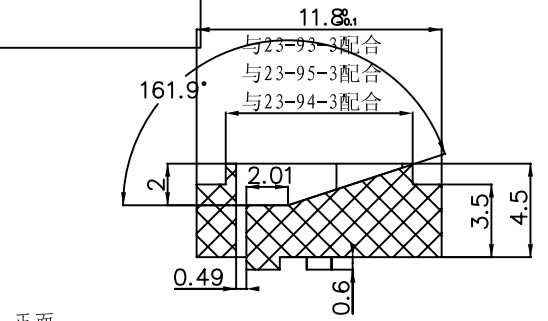

正面

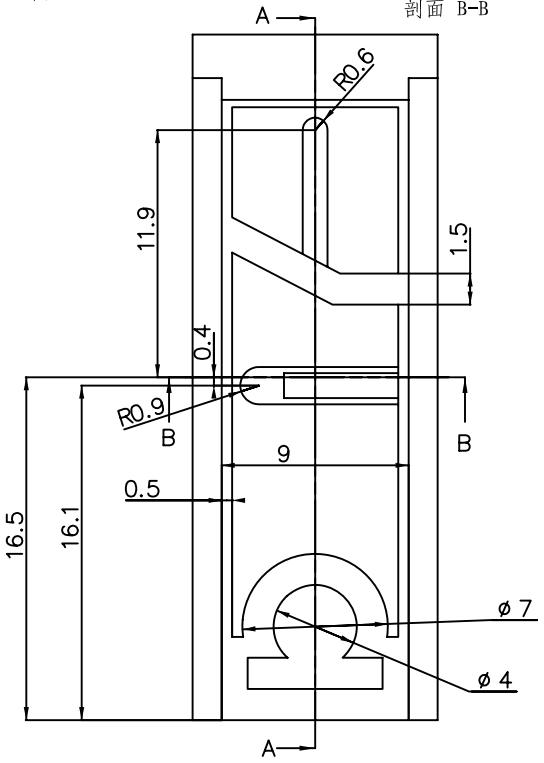

剖面 B-B

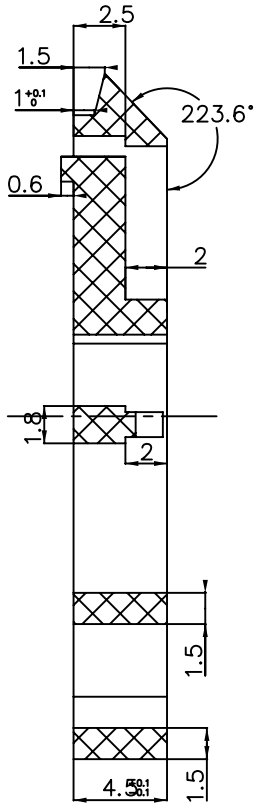

剖面 A-A

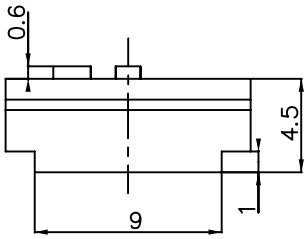

反面

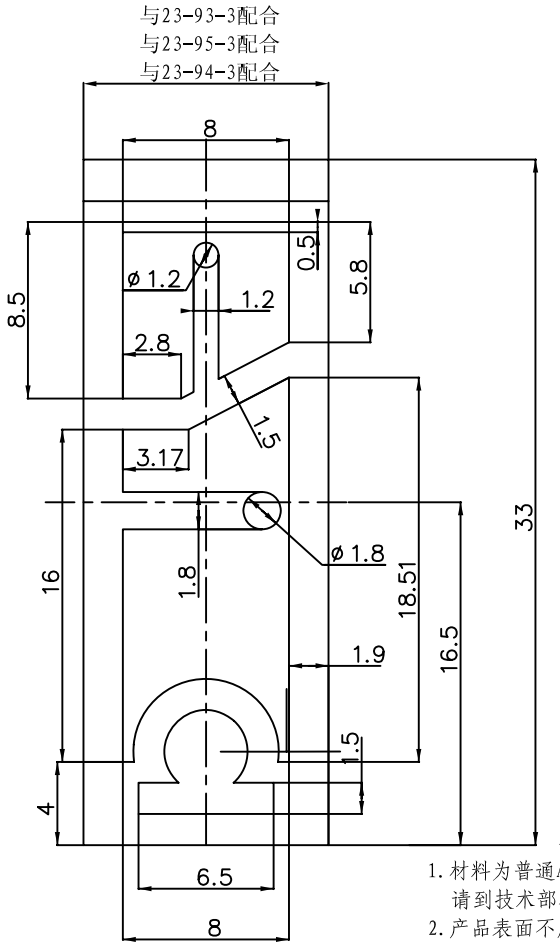

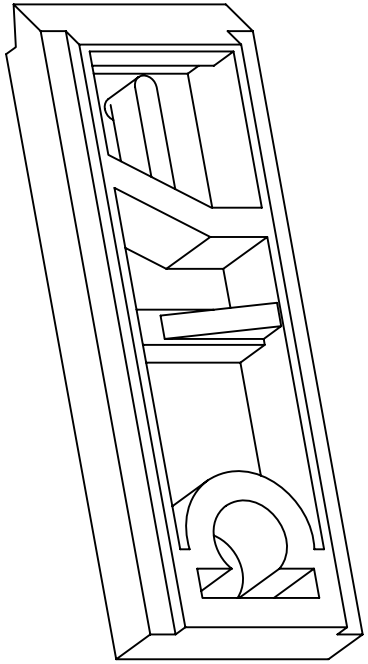

技术要求与说明

1. 材料为普通ABS，颜色为电脑色，表面光洁度为砂面（002），请到技术部看样板；
2. 产品表面不应有划痕，拉伤，缩印，飞边等缺陷；
3. 卡扣与23-93-3的配合要求牢固，美观，平整，此产品三套通用；
4. 未注公差应符合GB1184-80的要求；
5. 产品尺寸以实物和实际配合为标准。

制图 Drawing	审核 Auditing	批准 Confirm	客户名称 Custom Name	澳大利亚Cntter公司与宁波三和公司双方共同拥有	材料 Material	普通ABS	
□□□□□□			产品名称 Product Name	卡扣	图纸比例 Drawing Scale	4£	A
			产品编号 Product Code	23-93-4	视图 Project View	(mm)	
2005.6.1			宁波三和壳体公司 NINGBO SANHE ENCLOSURE CORPORATION		中国·宁波慈溪 TEL:+86(574)63226910 FAX:+86(574)63226900		
共 1 页		第 1 页					