背面（顶杆做此处）

注：面框窗口必须用镶块做，以方便有孔和无孔的互换

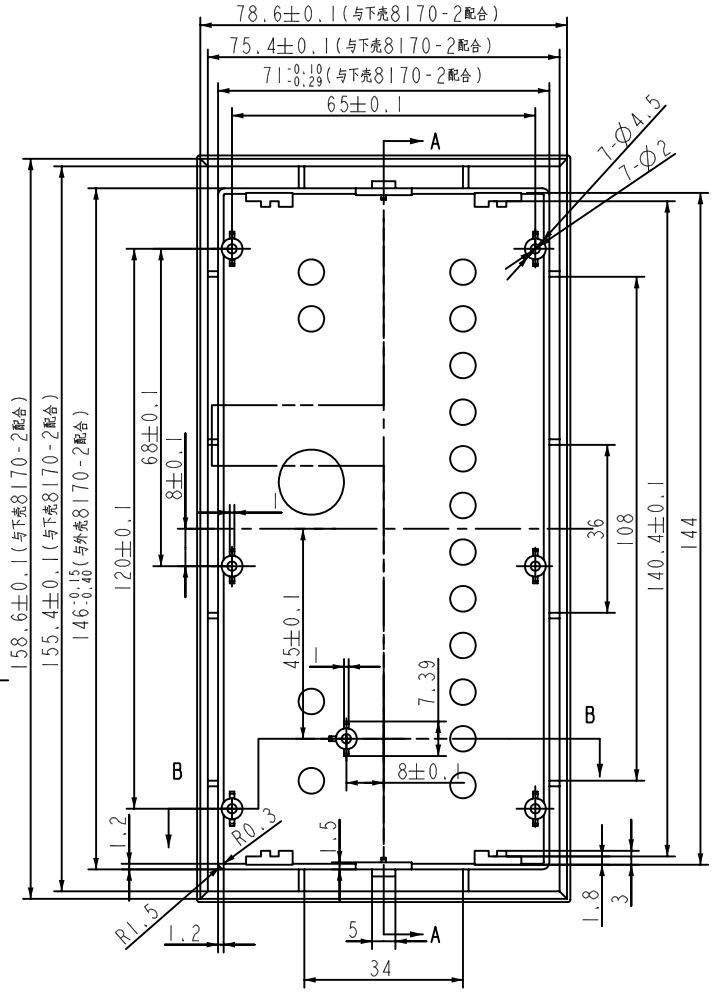

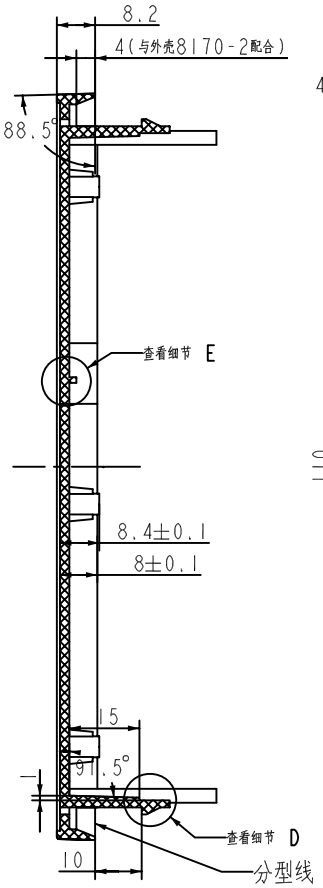

截面 A-A

正面

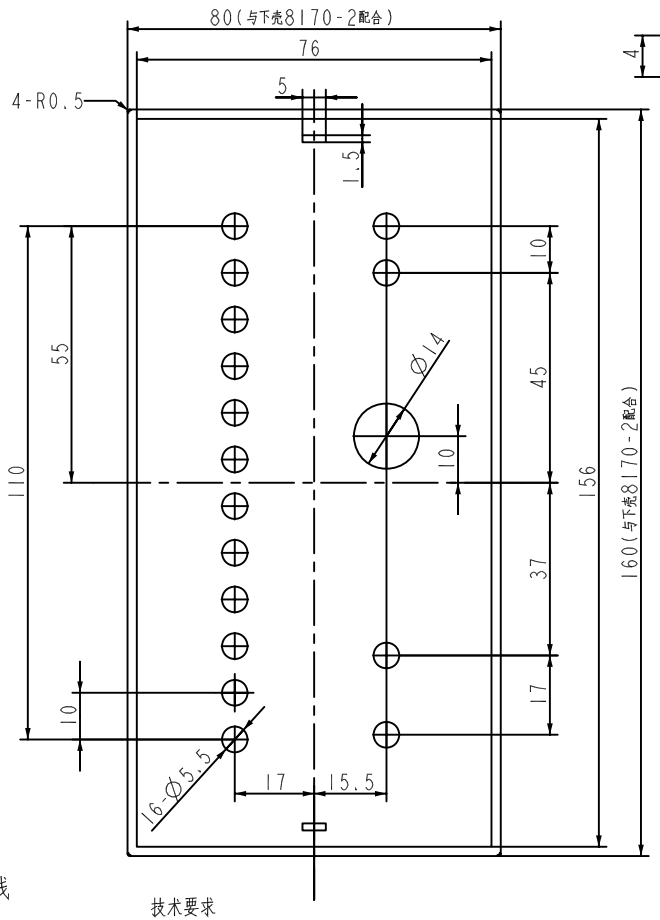

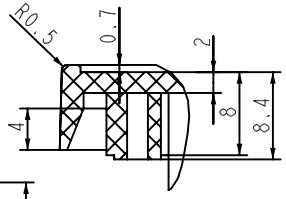

细节 C
比例 2.000

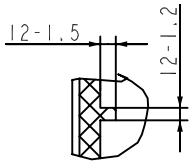

细节 E
比例 2.000

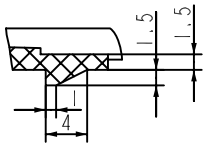

细节 D
比例 2.000

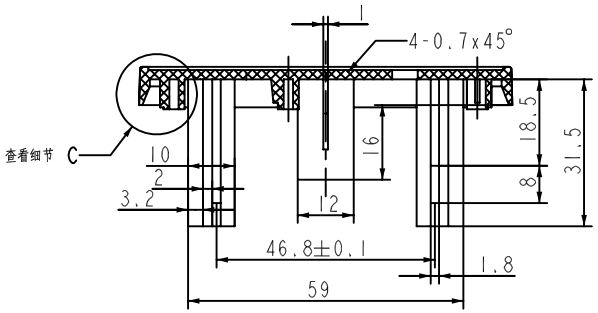

截面 B-B

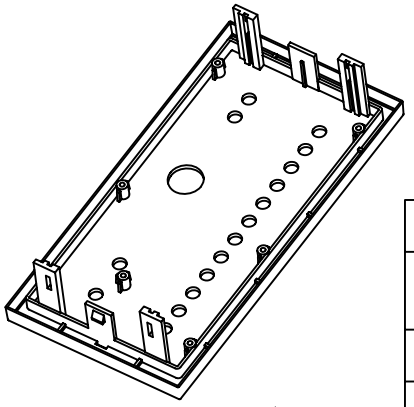

技术要求

1，产品表面光洁度为砂面（除斜口为光面），编号为002，请到技术部查看样板，无缩影、气泡、黑斑、飞边等缺陷。

2，材料为普通ABS，颜色待定。

3，面框要求与下壳配合，和下壳配合斜口处应合缝，后端面应相平，

4，脱模斜度为1.5度。

5，未注形状公差符合GB1184-80的要求。

6 在产品内部合适位置加产品编号、三和公司、产品材料、生产日期及是否回首标志。

制图 Drawing	审核 Auditing	批准 Confirm	客户名称 Custom Name	无锡长风船用推进宁波三和壳体公司	材料 Material	普通ABS
李松华			产品名称 Product Name	面框	图纸比例 Drawing Scale	1:1 A3
			产品编号 Product Code	8170-1B	视图 Project View	(mm)
07.9.3						
共 1 页		第 1 页				

宁波三和壳体公司 NINGBO SANHE ENCLOSURE CORPORATION

中国宁波慈溪
TEL:+86(574)63226910
FAX:+86(574)63226900