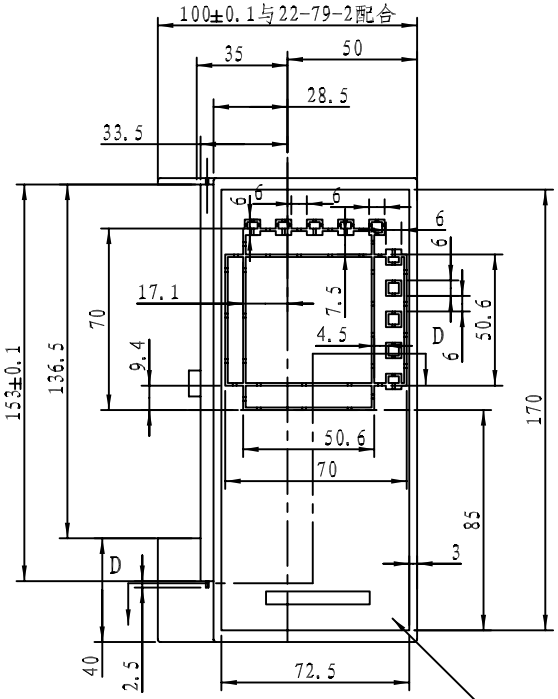

正面

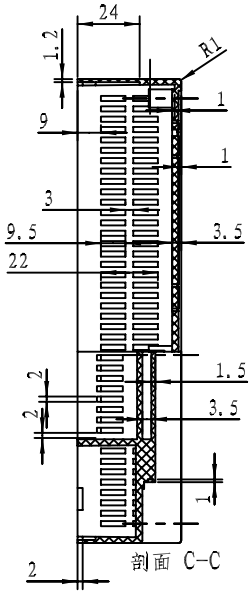

剖面 C-C

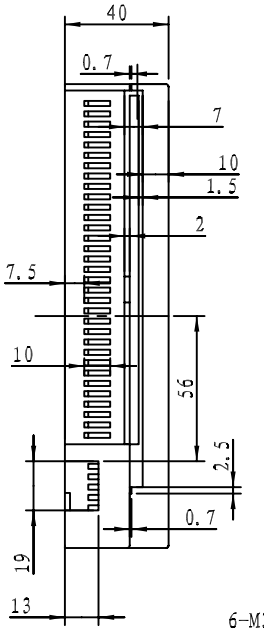

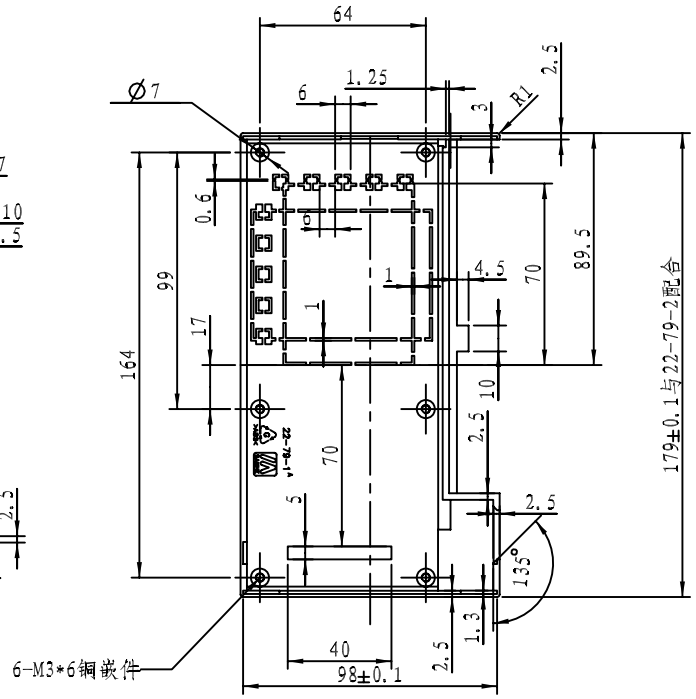

反面，顶杆放此面

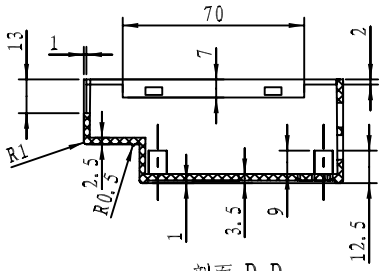

剖面 D-D

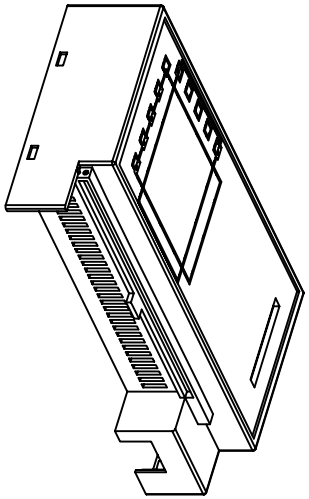

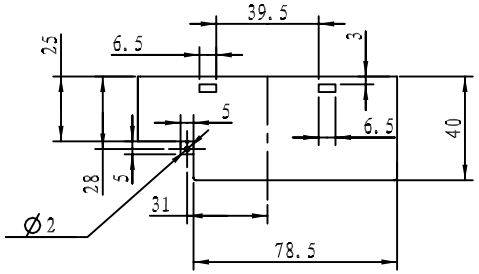

技术要求与说明

一、材料为阻燃ABS，颜色电脑色，表面为砂面；
二、产品表面不应有划痕，擦伤，缩印，飞边等缺陷；
三、未注形状公差按GB1184-80的要求。

注意：此上盖必须能与22-31-2配合。

制图 Drawing	审核 Auditing	批准 Confirm	客户名称 Custom Name	上海万松电气设备 宁波三和壳体公司	材料 Material	阻燃ABS
滕久君			产品名称 Product Name	上盖	图纸比例 Drawing Scale	1: 2 A3
			产品编号 Product Code	22-79-1A	视图 Project View	(mm)
2007.06.05			宁波三和壳体公司 NINGBO SANHE ENCLOSURE CORPORATION		中国宁波慈溪 TEL:+86(574)63226910 FAX:+86(574)63226900	
共 1 页	第 1 页					