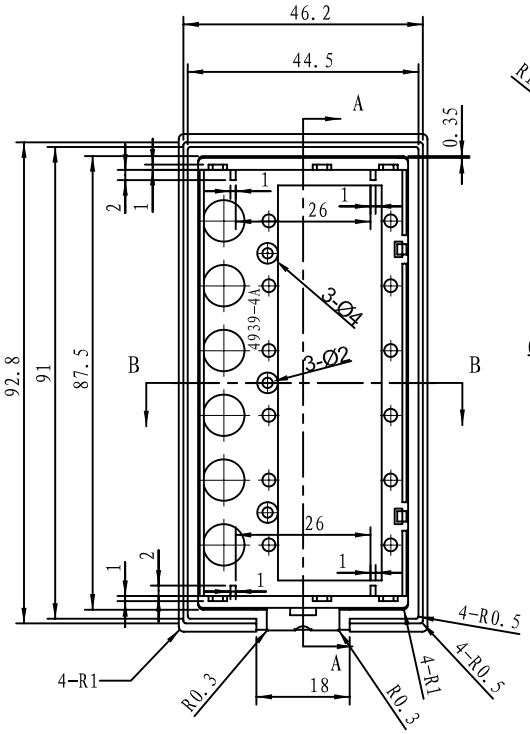

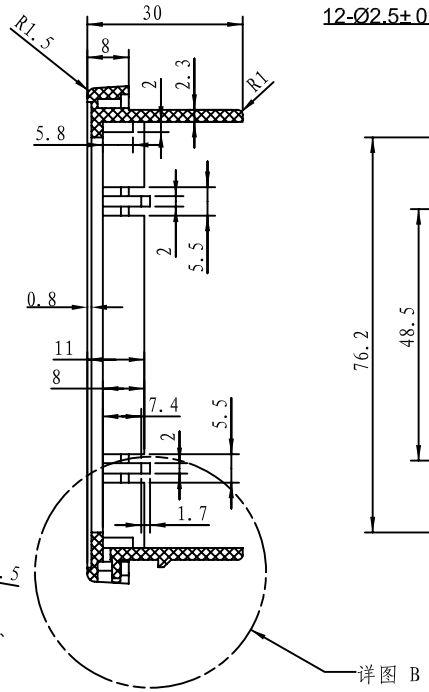

剖面 A-A

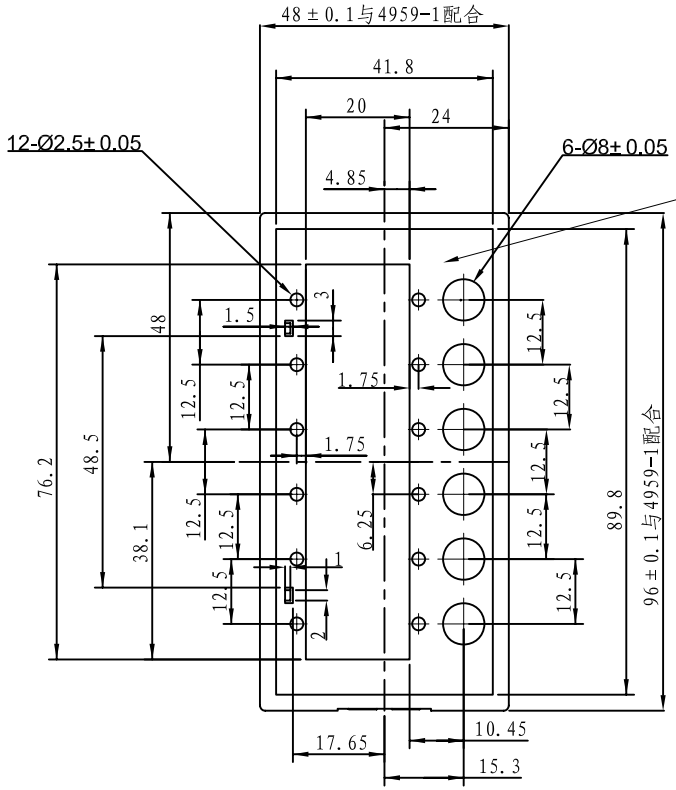

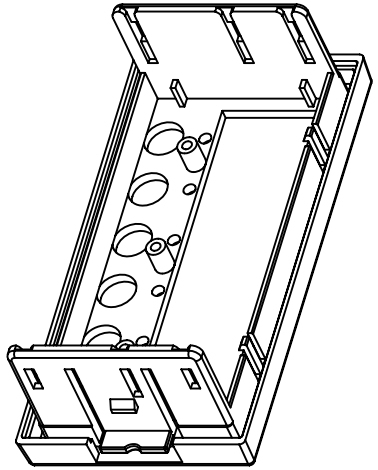

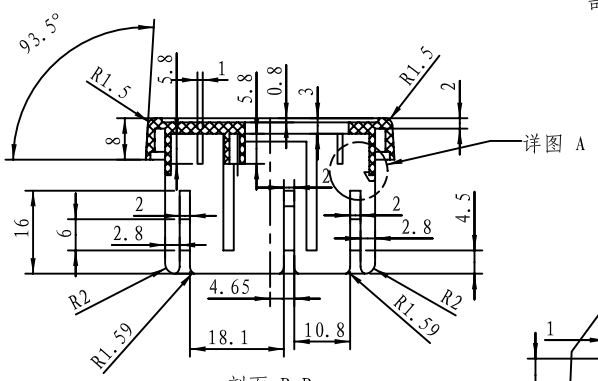

剖面 B-B

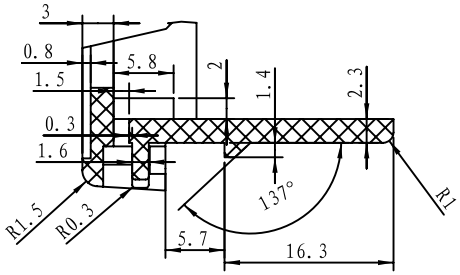

细节 B
比例 2:1

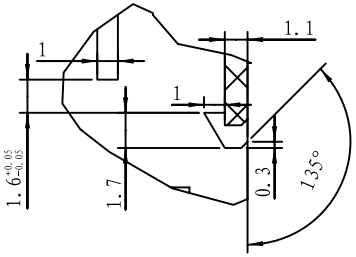

细节 A
比例 4:1

技术要求与说明

1. 材料为普通ABS，颜色为黑色，表面为细砂面(002)，比样品砂面要细，具体请到技术部看样板；
2. 产品表面不应有划痕，拉伤，缩印，飞边等缺陷；
3. 此产品与4959-1配合要求牢固，平整，美观；
4. 未注形状公差按GB1184-80；

制图 Drawing	审核 Auditing	批准 Confirm	客户名称 Custom Name	深圳市杰控科技有限公司（单方）	材料 Material	普通ABS
滕久君			产品名称 Product Name	上盖	图纸比例 Drawing Scale	1:1 A
			产品编号 Product Code	4939-4A	视图 Project View	(mm)
2005.8.22						
共 1 页		第 1 页				

宁波三和塑胶公司 NINGBO SANHE ENCLOSURE CORPORATION

中国·宁波慈溪
TEL:+86(574)63226910
FAX:+86(574)63226900