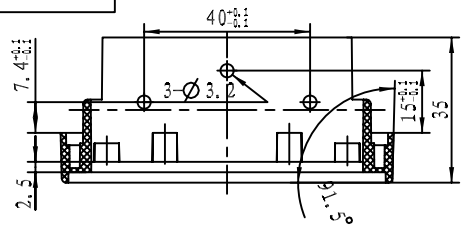

剖面 B-B

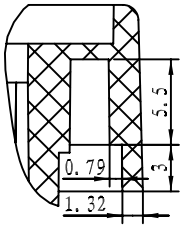

细节 B
比例 3:1

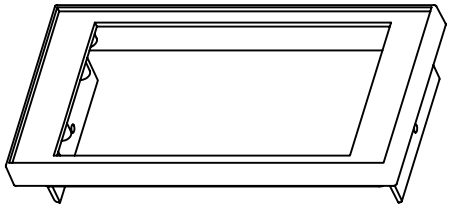

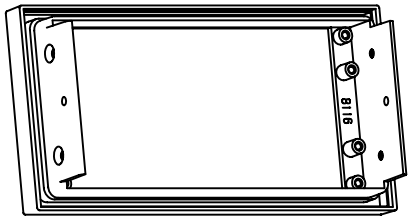

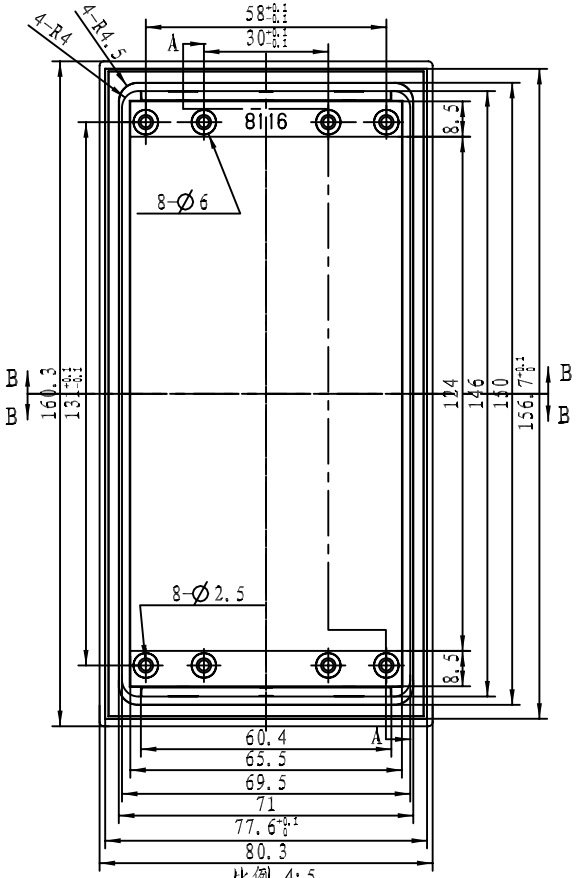

比例 4:5

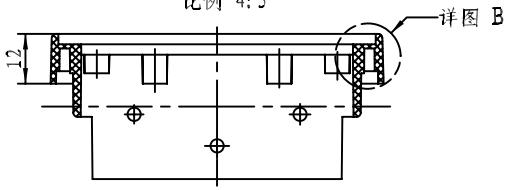

剖面 B-B

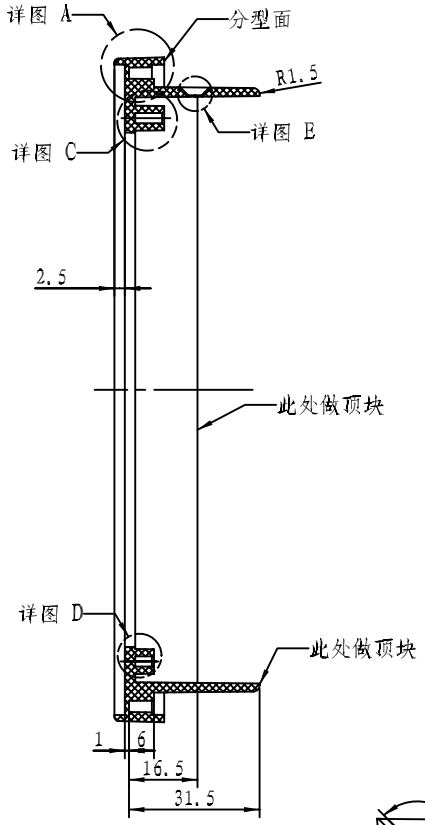

剖面 A-A

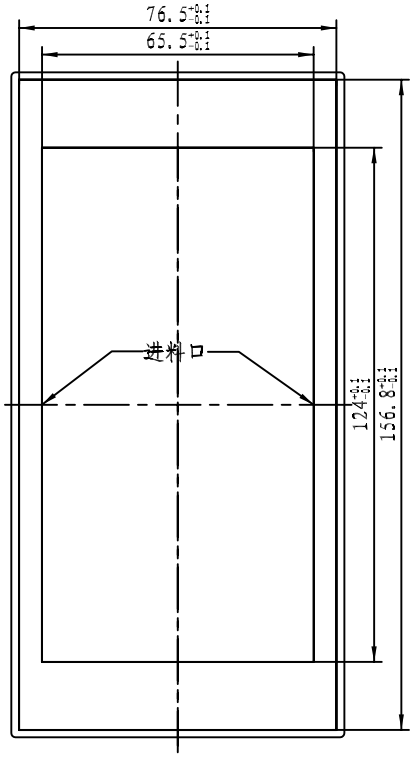

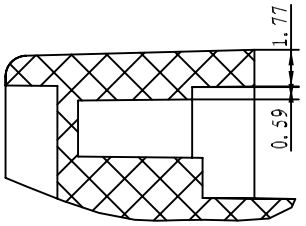

细节 A
比例 4:1

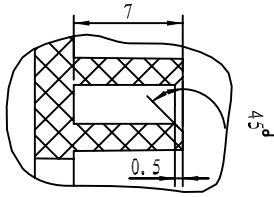

细节 C
比例 3:1

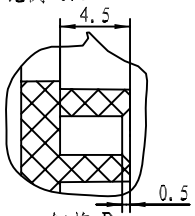

细节 D
比例 3:1

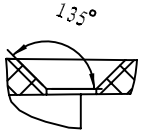

细节 E
比例 3:1

技术要求

1. 材料为普通ABS,表面及各孔为镜光面.
2. 产品表面不应有划痕、飞边、缩痕、擦伤等缺陷.
3. 未注形状公差应符合GB\T1804－m的要求.
4. 未注拔模斜度为0.6度.
5. 产品请参照实样.

注:四个需倒角的圆孔倒角值为2,未注R倒圆角为1,该产品与8151,8152,8153和80*160铁壳配合.

制图 Drawing	审核 Auditing	批准 Confirm	客户名称 Custom Name	本厂开发	材料 Material	普通ABS	
邹波			产品名称 Product Name	面板	图纸比例 Drawing Scale	1:1	A3
			产品编号 Product Code	8116	视图 Project View	(mm)	
2007-12-5							
共 页	第 页		宁波三和壳体公司 NINGBO SANHE ENCLOSURE CORPORATION		中国宁波慈溪 TEL:+86(574)63226910 FAX:+86(574)63226900		