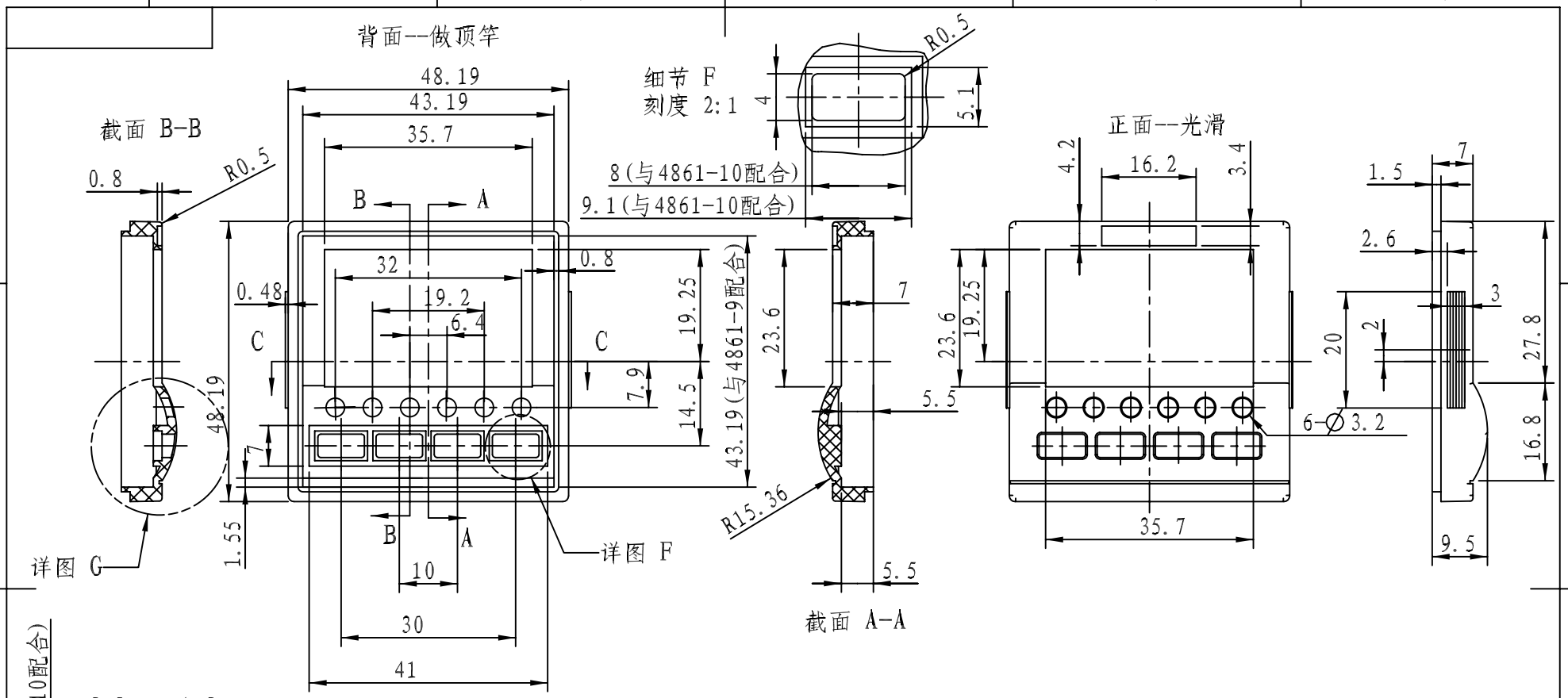

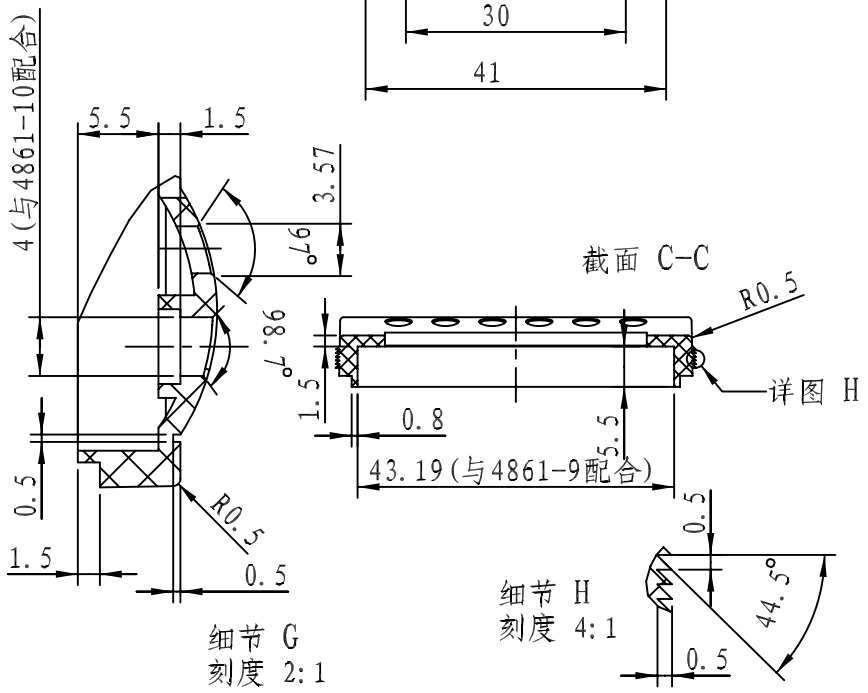

技术要求
1. 材料为ABS,外表光滑,颜色按样品.
2. 产品表面不得有缩痕,不得有熔接痕,不得有飞边等缺陷.
3. 未注公差按GB/T1184-2000.
4. 在适当区域加产品编号标志.

制图 Drawing	审核 Auditing	批准 Confirm	客户名称 Custom Name	英华达单方	材料 Material	ABS	
徐干平			产品名称 Product Name	面板	图纸比例 Drawing Scale	1:1	A4
			产品编号 Product Code	4861-8	视图 Project View	(mm)	
05.12.28							
共 1 页		第 1 页					

宁波三和壳体公司
NINGBO SANHE ENCLOSURE CORPORATION
中国宁波慈溪
TEL:+8657463226910
FAX:+8657463226900