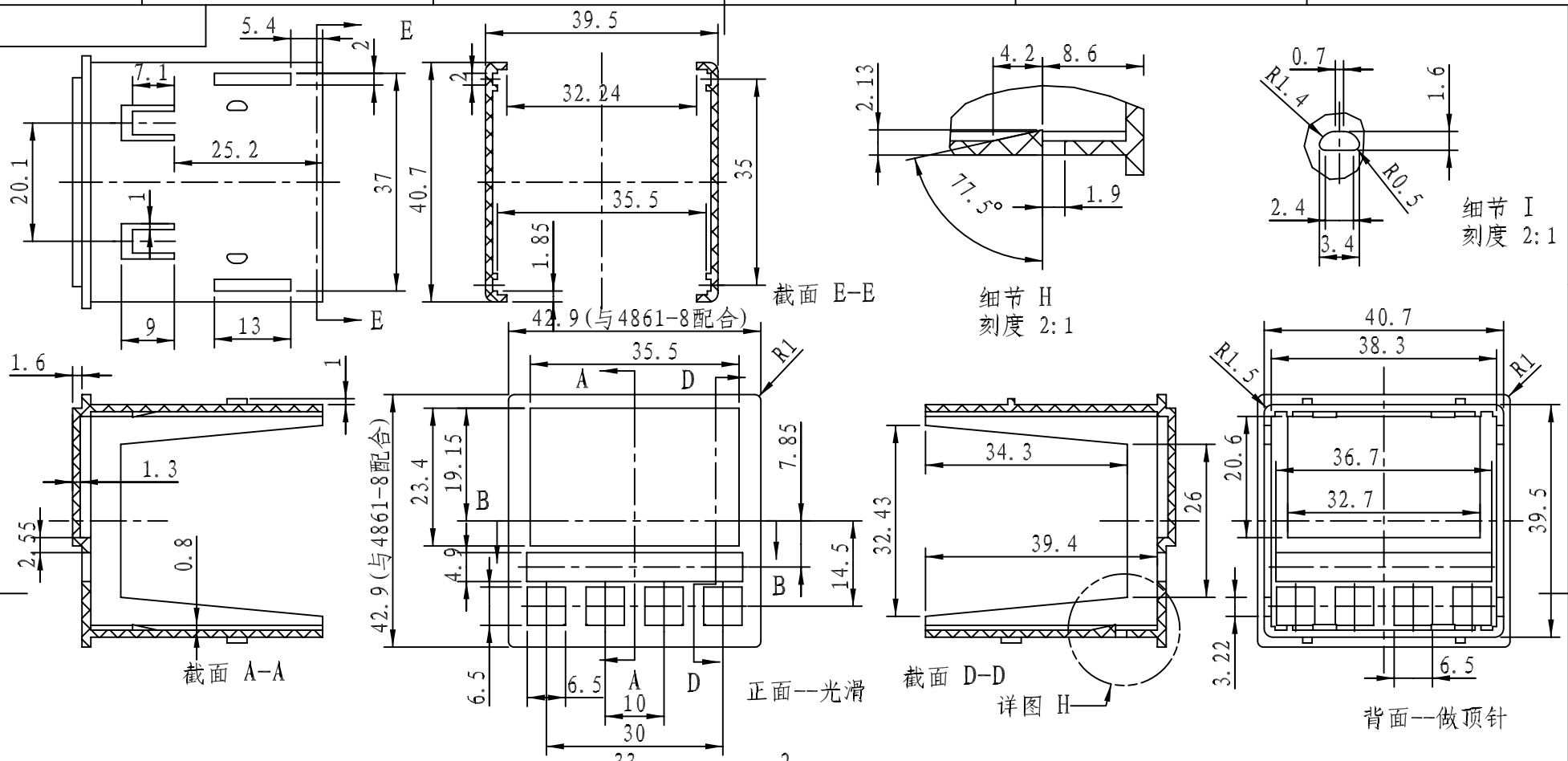

技术要求
1. 材料为ABS,表面光滑,颜色见样品.
2. 产品不得有缩痕,熔接痕,
产品平整不得翘曲,不应有飞边和毛刺.
3. 未注公差按GB/T1184-2000.

制图 Drawing	审核 Auditing	批准 Confirm	客户名称 Custom Name	英华达单方	材料 Material	ABS
徐干平			产品名称 Product Name	壳体	图纸比例 Drawing Scale	1:1 A4
			产品编号 Product Code	4861-9	视图 Project View	(mm)
05.12.29						
共 1 页	第 1 页		宁波三和壳体公司 NINGBO SANHE ENCLOSURE CORPORATION		中国宁波慈溪 TEL:+8657463226910 FAX:+8657463226900	