外表面

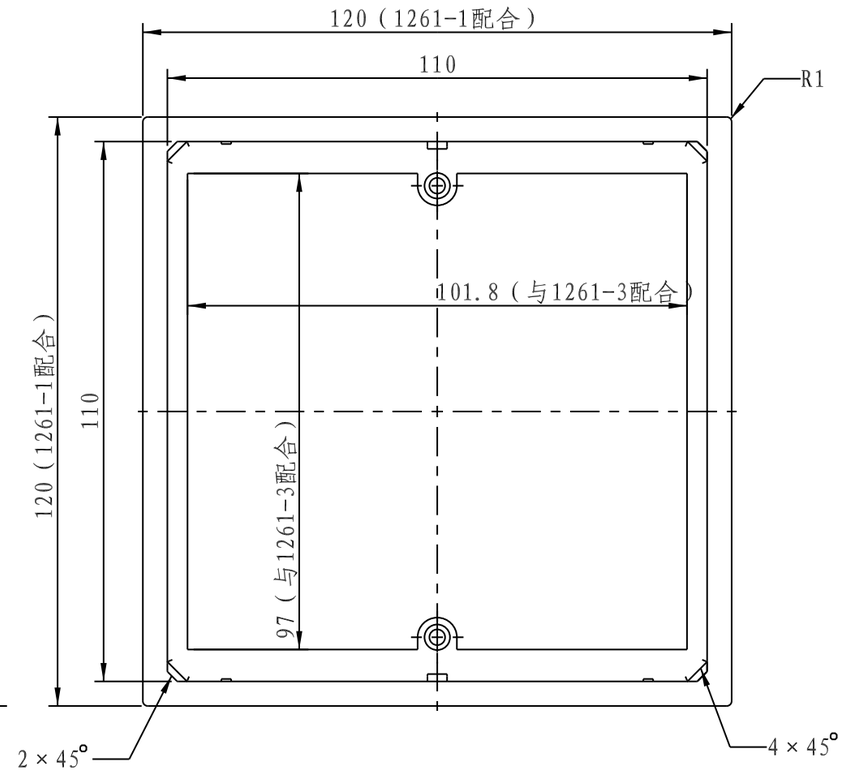

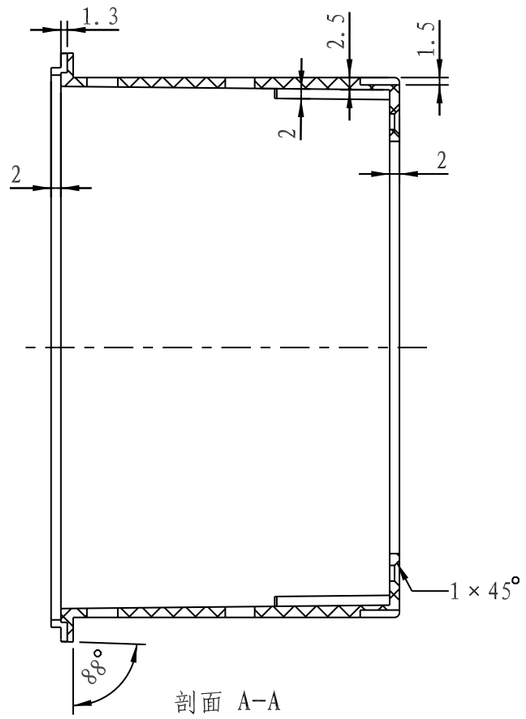

剖面 A-A

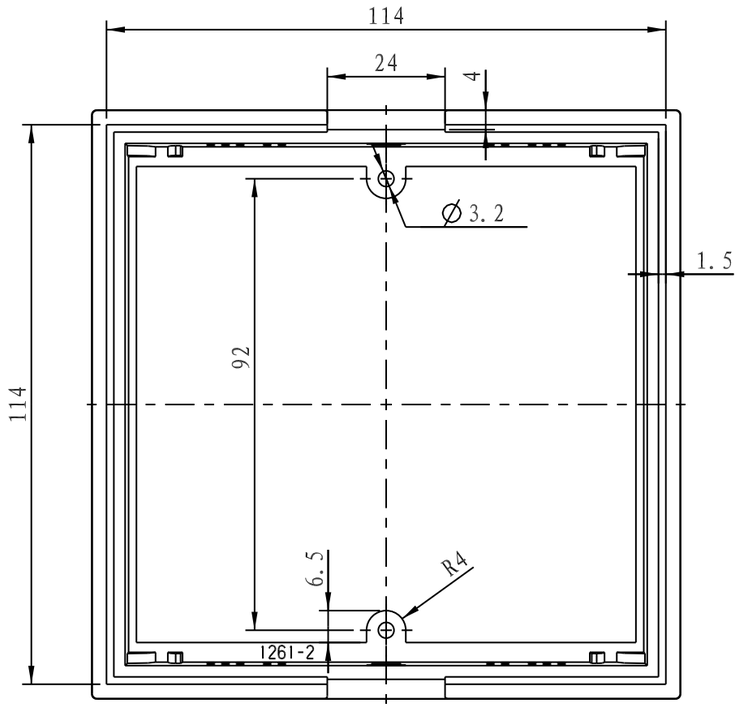

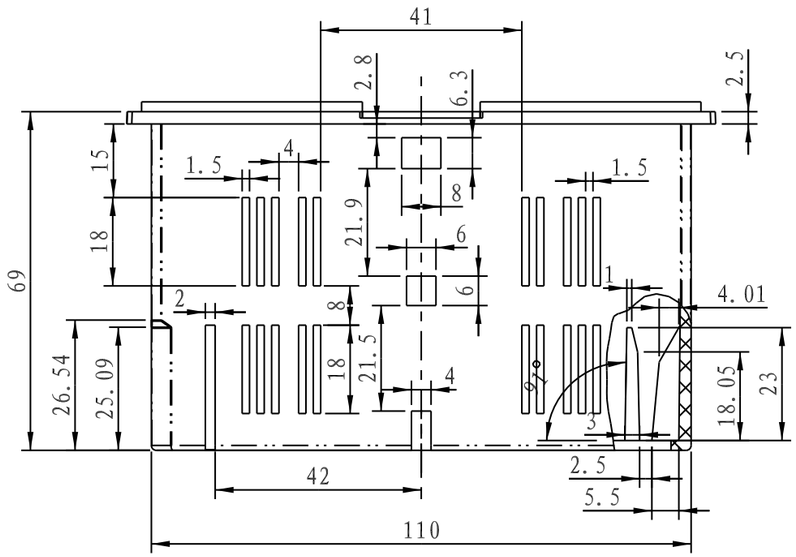

技术要求:

1. 材料为阻燃ABS，表面为细砂面，背面镜光面;
2. 产品表面无划痕、擦伤、飞边等缺陷;
3. 未注形位公差按GBT1184-1996标准;
4. 未注线性和角度尺寸公差按GBT1804-2000标准;
5. 在壳体内部适当位置刻上产品编号。

制图 Drawing	审核 Auditing	批准 Confirm	客户名称 Custom Name	南京崇德 宁波三和（共有）	材料 Material	阻燃ABS	
张驰			产品名称 Product Name	外壳	图纸比例 Drawing Scale	4：5	A3
07.07.14			产品编号 Product Code	1261-2	视图 Project View	(mm)	
共 页	第 页		宁波三和塑体公司 NINGBO SANHE ENCLOSURE CORPORATION		中国宁波慈溪 TEL:+86(574)63226910 FAX:+86(574)63226900		