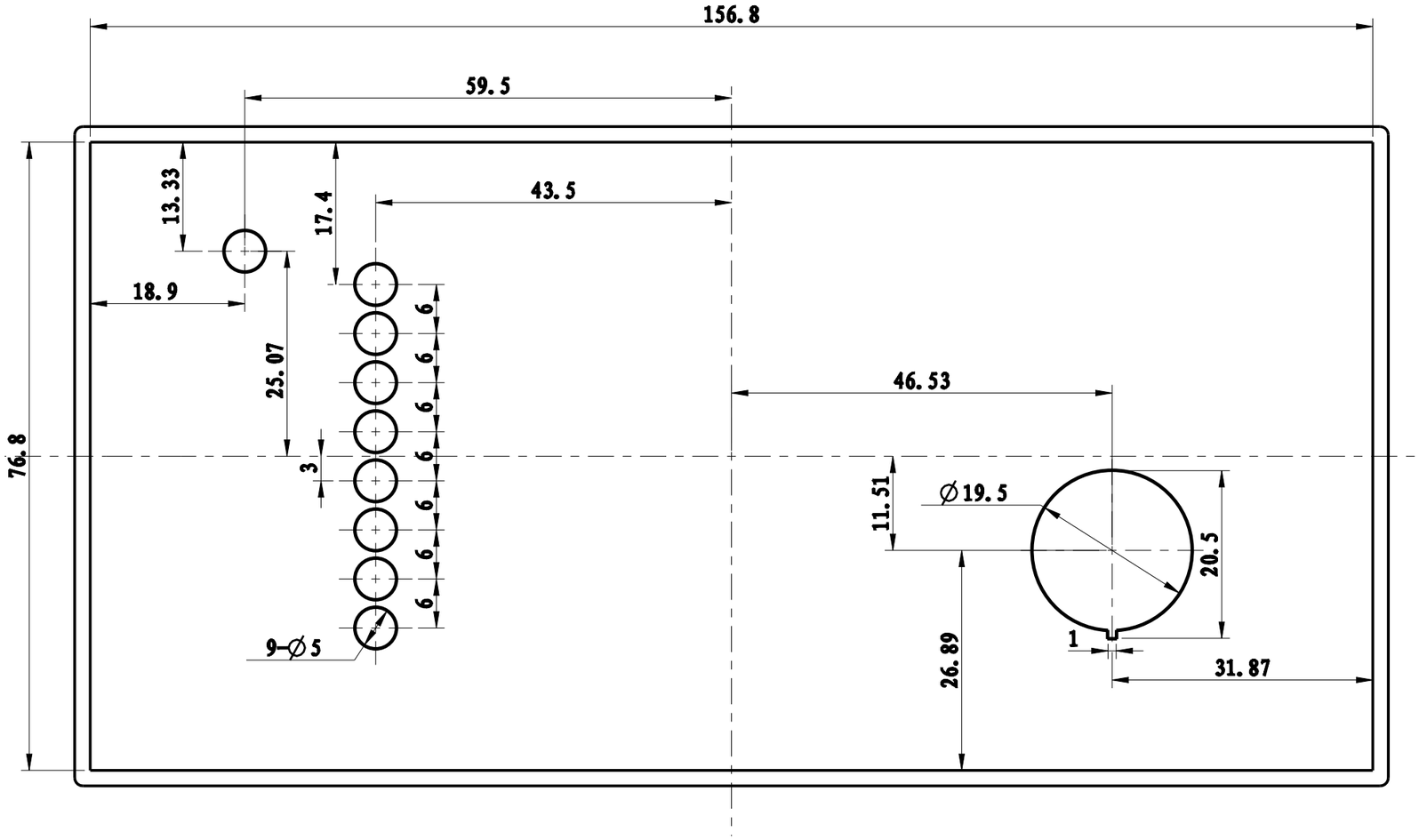

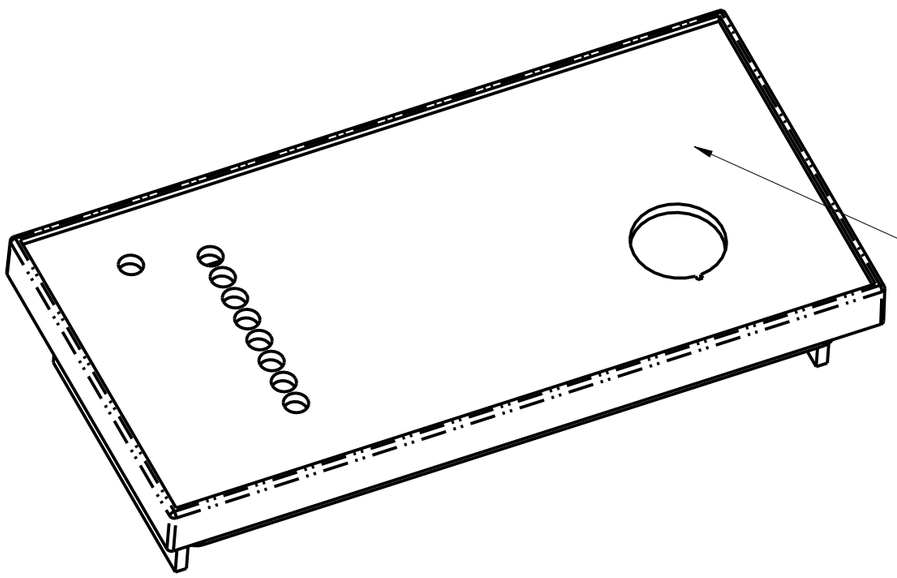

8116-1改模
改模处：换镶块，开如图孔

制图 Drawing	审核 Auditing	批准 Confirm	客户名称 Custom Name	西安鸿帆	材料 Material	普通ABS
胡鑫波			产品名称 Product Name	面框	图纸比例 Drawing Scale	1.5: 1 A3
			产品编号 Product Code	8116-16	视图 Project View	(mm)
14.03.17						
共 1 页	第 1 页		宁波三和壳体公司 NINGBO SANHE ENCLOSURE CORPORATION		中国宁波慈溪 TEL:+8657416326910 FAX:+8657416326900	