营销员	
发图时间	
交样时间	

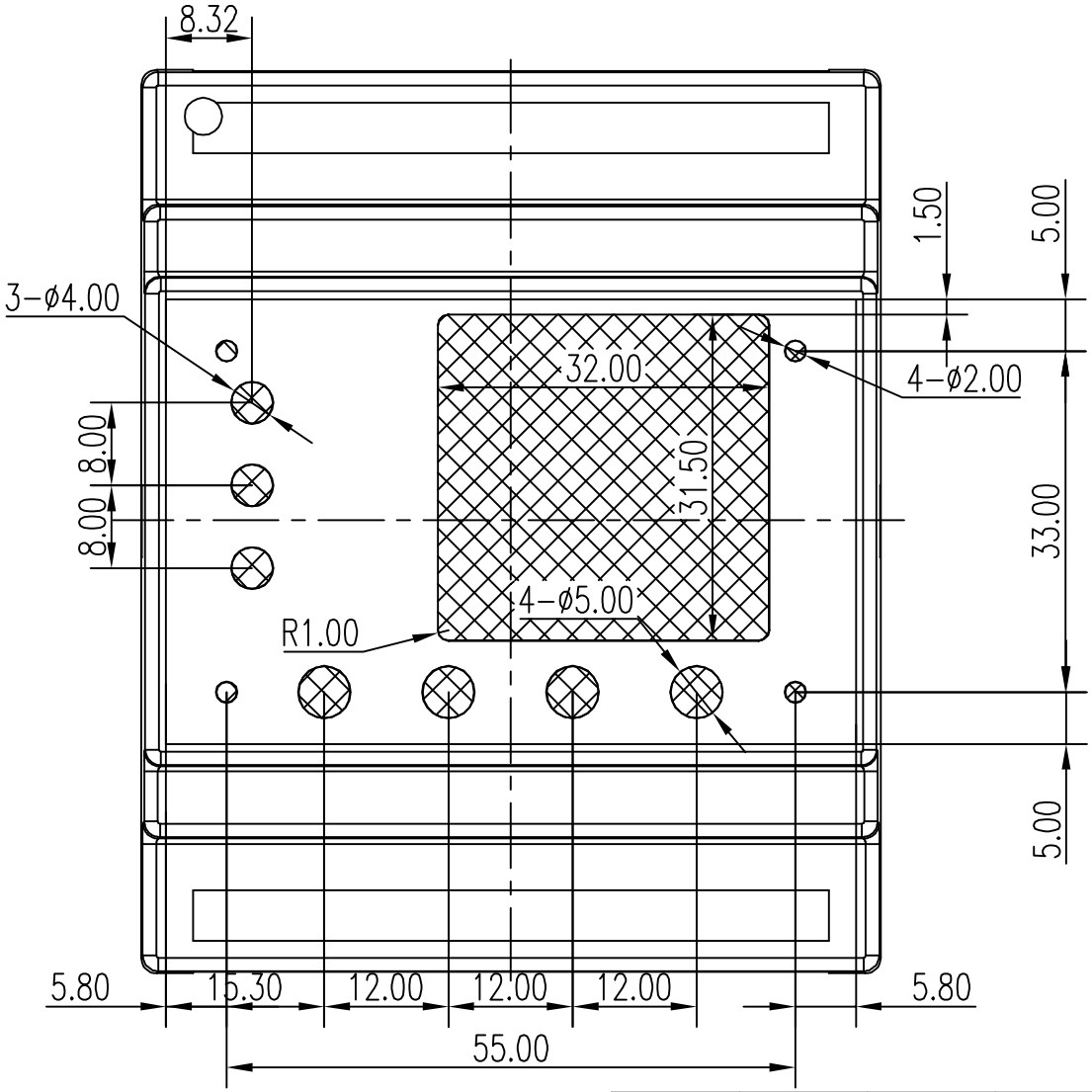

技术要求

1. 表面光滑无毛刺

2阴影部分填充为机加工去除部分

制图 Drawing	审核 Auditing	批准 Confirm	客户名称 Custom Name		材料 Material	ABS	
			产品名称 Product Name	上盖	图纸比例 Drawing Scale		A4
			产品编号 Product Code	23-64-1B	视图 Project View	(mm)	
共 页		第 页	宁波三和壳体公司 NINGBO SANHE ENCLOSURE CORPORATION		中国宁波慈溪 TEL:+86(574)63226910 FAX:+86(574)63226900		