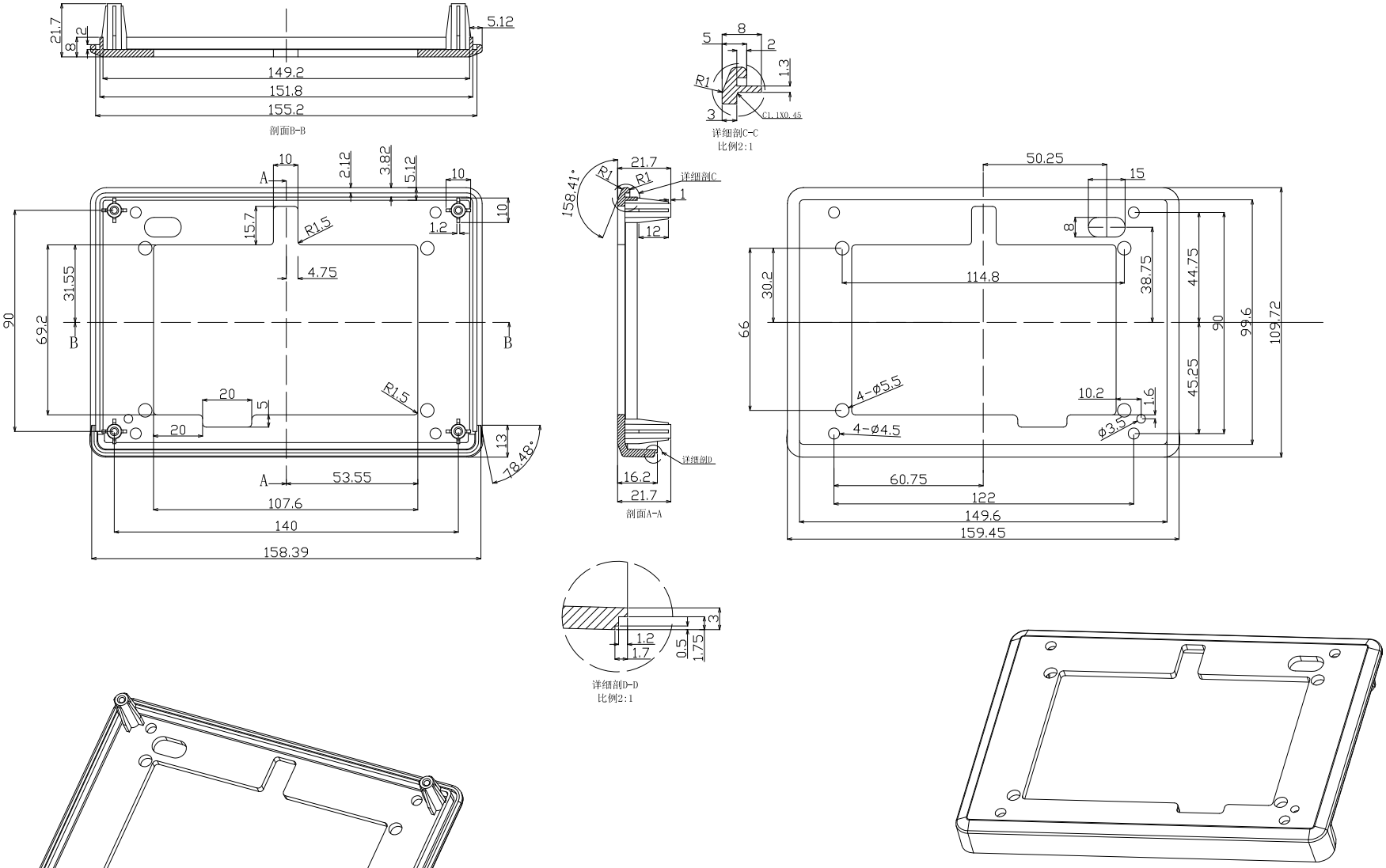

制图 Drawing	审核 Auditing	批准 Confirm	客户名称 Custom Name		材料 Material	
			产品名称 Product Name	上盖	图纸比例 Drawing Scale	1:1 A4
			产品编号 Product Code	20-99-1B	视图 Project View	(mm)
共 页		第 页	宁波三和壳体公司 NINGBO SANHE ENCLOSURE CORPORATION		中国宁波慈溪 TEL:+86(574)63226910 FAX:+86(574)63226900	