营销员	
发图时间	
交样时间	

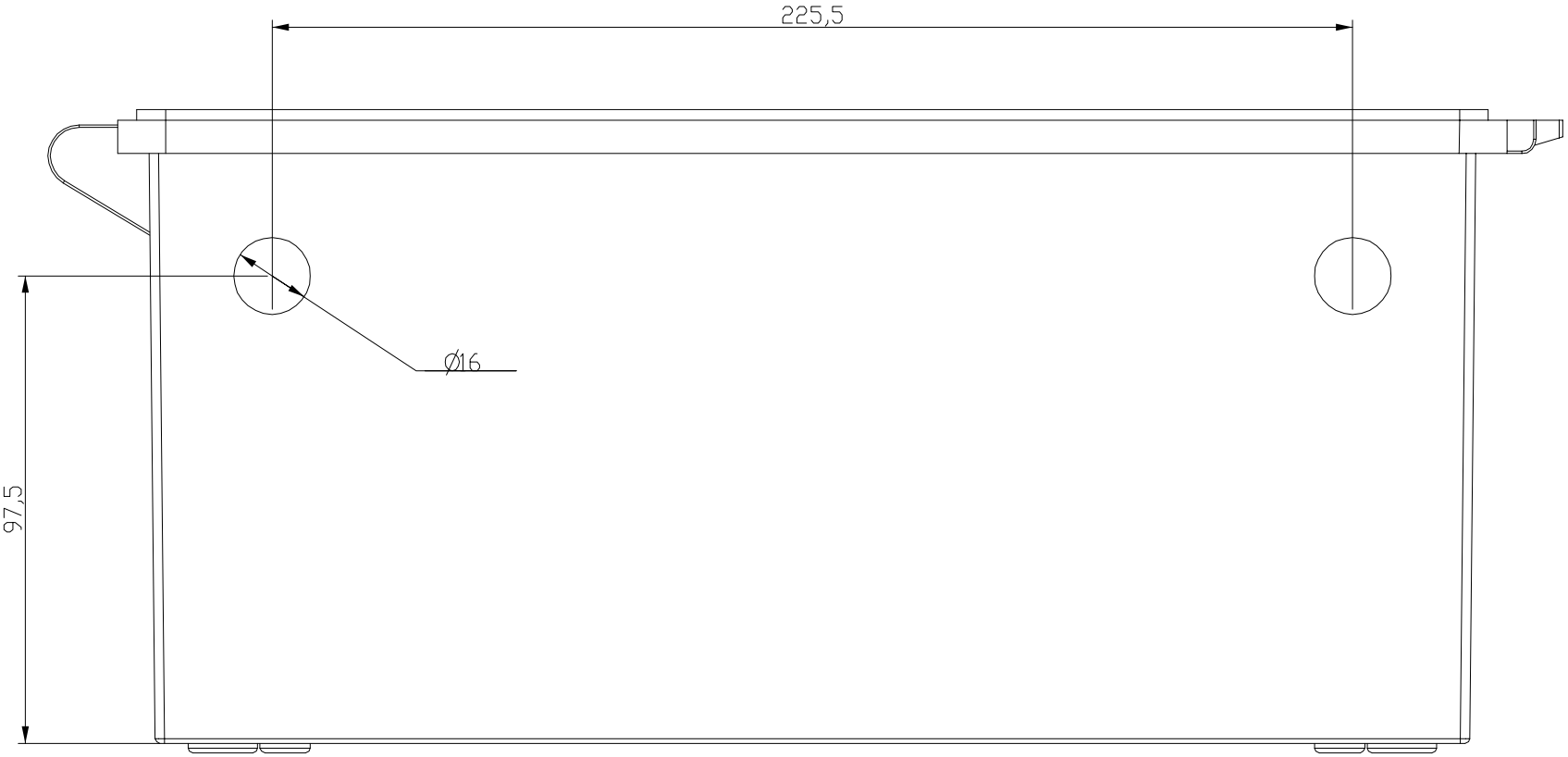

比例 1,000

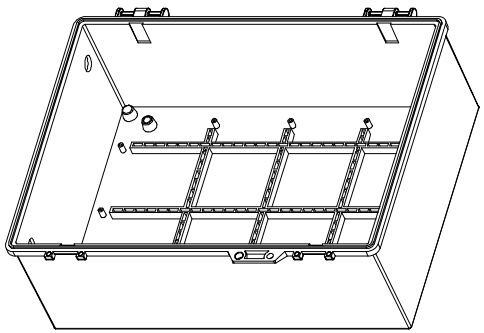

此图为原11-71-2后加工两个孔

制图 Drawing	审核 Auditing	批准 Confirm	客户名称 Custom Name		材料 Material	ABS	
			产品名称 Product Name	下壳	图纸比例 Drawing Scale		A3
			产品编号 Product Code	11-71-2A	视图 Project View	(mm)	
共 页		第 页	宁波三和壳体公司 NINGBO SANHE ENCLOSURE CORPORATION		中国宁波慈溪 TEL:+86(574)63226910 FAX:+86(574)63226900		