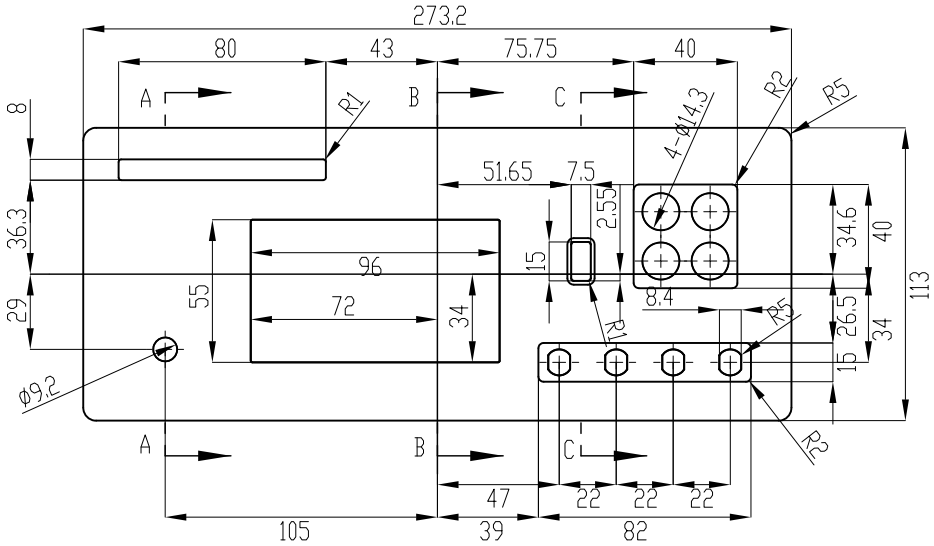

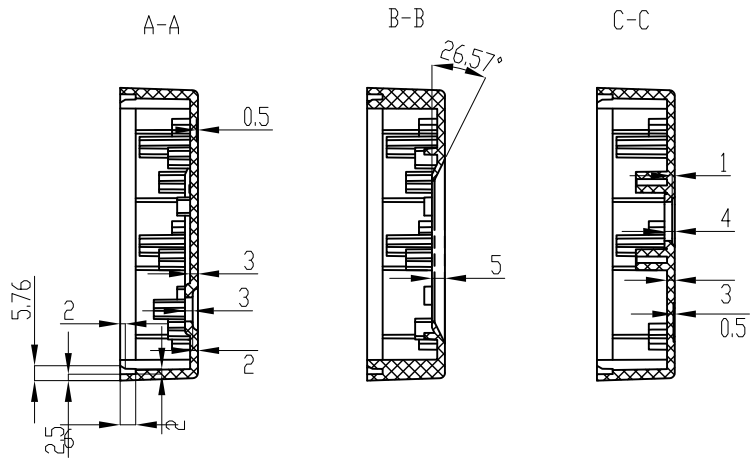

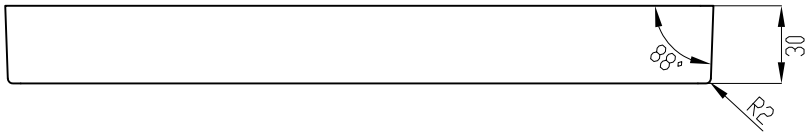

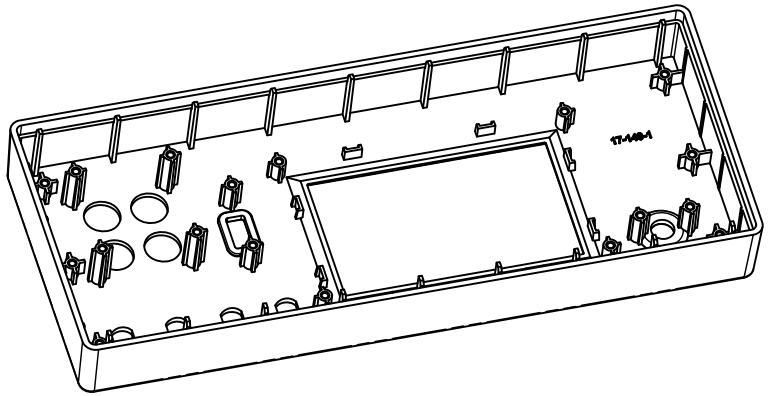

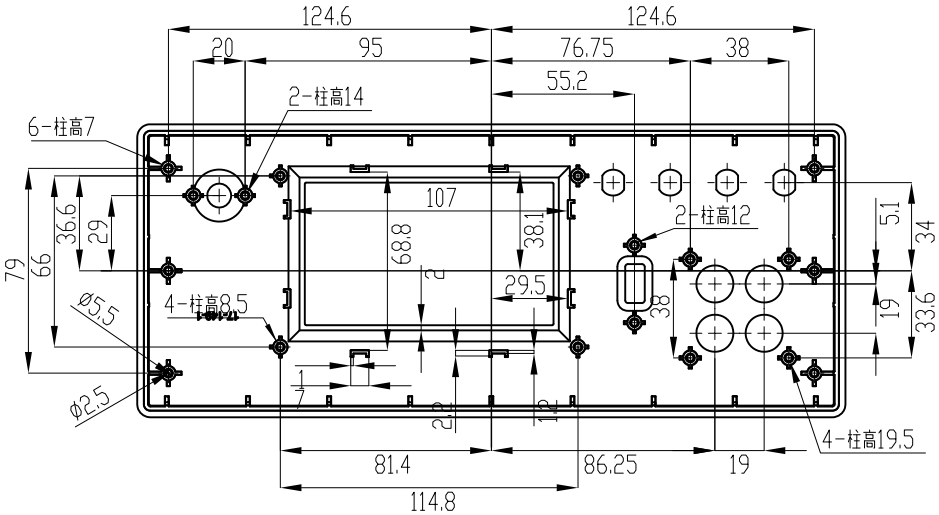

技术要求：

1. 材料为ABS，表面砂面。
2. 未注公差按GB/T1804-m。
3. 未注明尺寸以3D为准。

制图 Drawing	审核 Auditing	批准 Confirm	客户名称 Custom Name		材料 Material	ABS
			产品名称 Product Name	面板	图纸比例 Drawing Scale	A3
			产品编号 Product Code	17-149-1	视图 Project View	(mm)
共 页	第 页		宁波三和壳体公司 NINGBO SANHE ENCLOSURE CORPORATION		中国宁波慈溪 TEL:+86(574)63226910 FAX:+86(574)63226900	