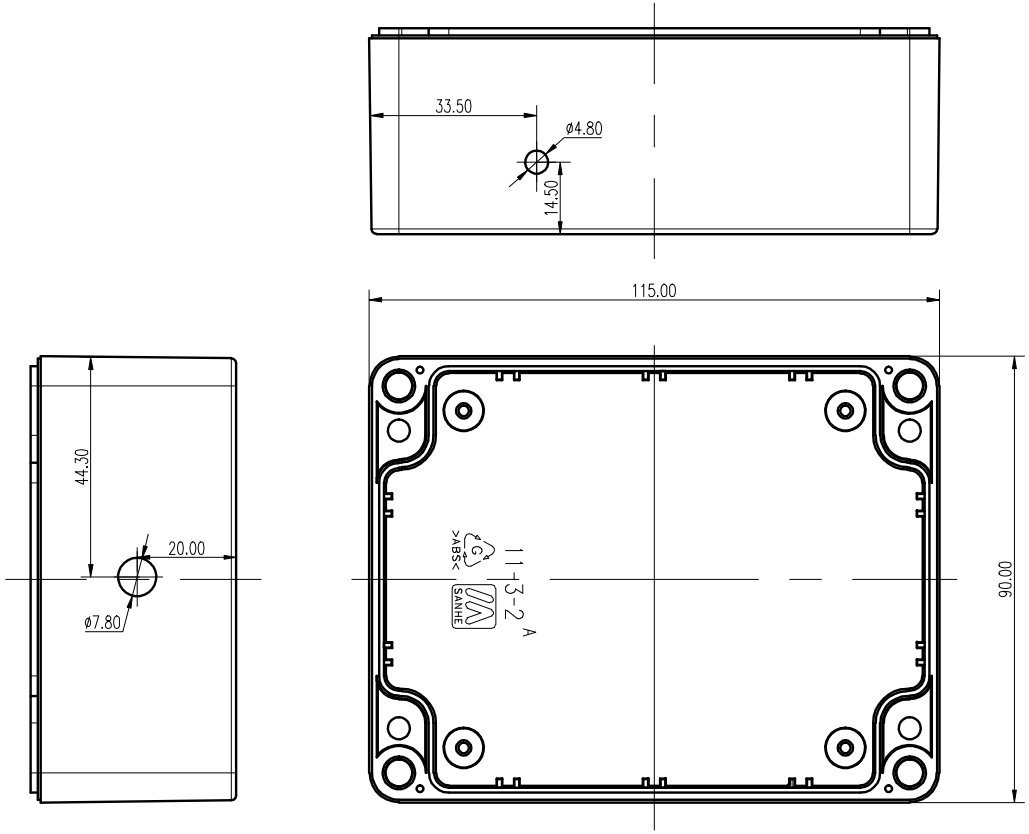

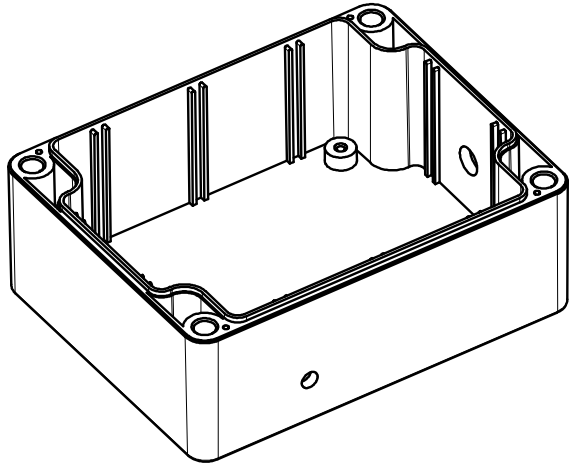

技术要求:

1、此处10个孔为后机械加工。
2、要求无毛刺、无漏孔。
3、未注公差为±0.1

制图 Drawing	审核 Auditing	批准 Confirm	客户名称 Custom Name		材料 Material	ABS
			产品名称 Product Name	防水全下盒	图纸比例 Drawing Scale	A3
			产品编号 Product Code	11-3-2C	视图 Project View	(mm)
共 页		第 页	宁波三和壳体公司 NINGBO SANHE ENCLOSURE CORPORATION		中国·宁波慈溪 TEL:+86(574)63226910 FAX:+86(574)63226908	