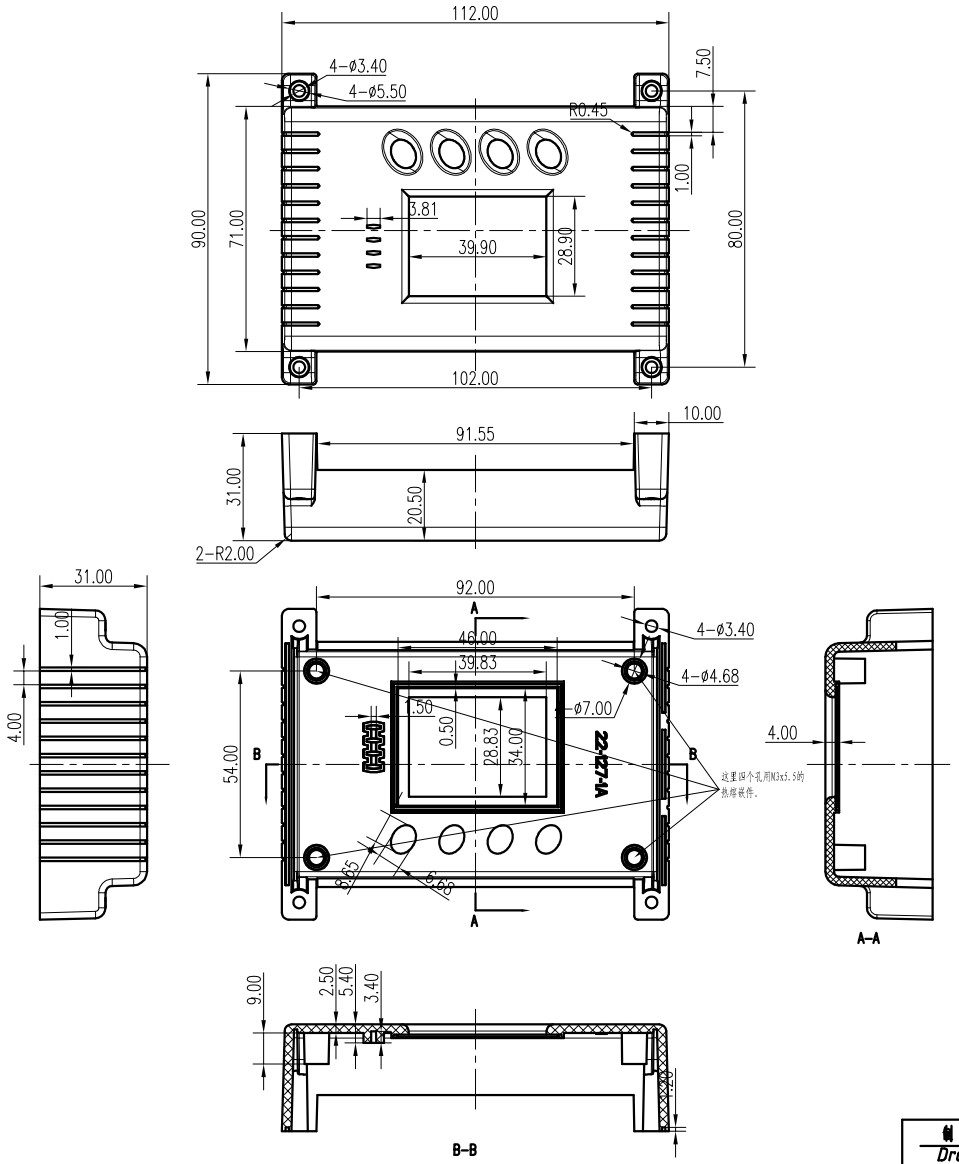

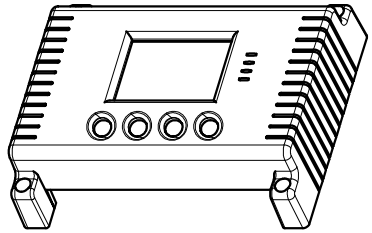

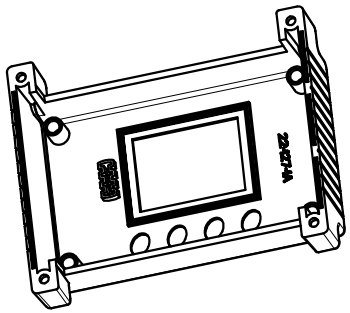

技术要求:

1、材料为普通ABS。
2、表面处理为5号砂面。
3、注塑产品无缺料、无拉白、无毛边。
4、未注尺寸见3D。
5、未注公差按GB/T1804-m级。
6、导光柱配22-83-7的。
7、按键配22-154里面的按键。
8、这个是和22-127-2配合的。

制图 Drawing	审核 Auditing	批准 Confirm	客户名称 Custom Name		材料 Material	ABS
			产品名称 Product Name	上壳	图纸比例 Drawing Scale	A3
			产品编号 Product Code	22-127-1A	视图 Project View	(mm)
共 页	第 页		宁波三和壳体公司 NINGBO SANHE ENCLOSURE CORPORATION		中国·宁波慈溪 TEL:+86(574)63226910 FAX:+86(574)63226900	