营销员	
发图时间	
交样时间	

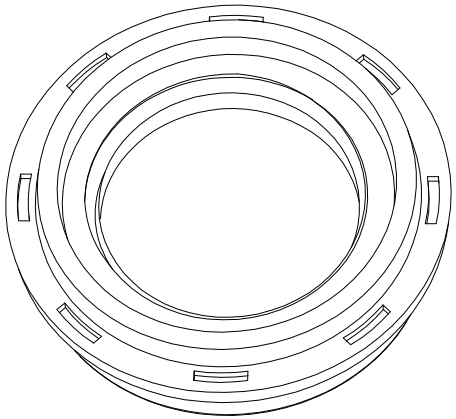

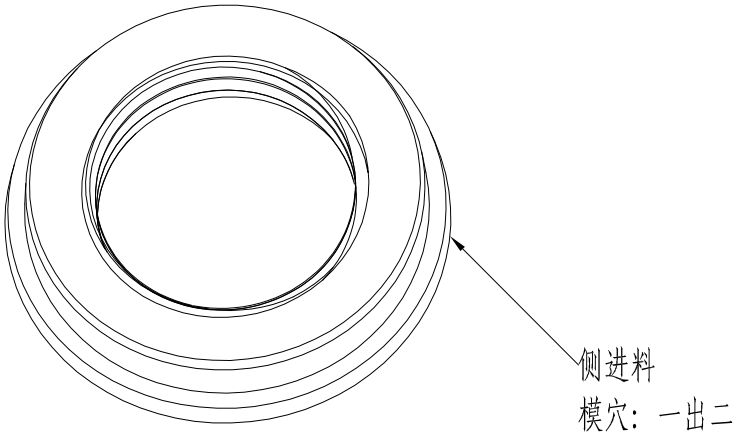

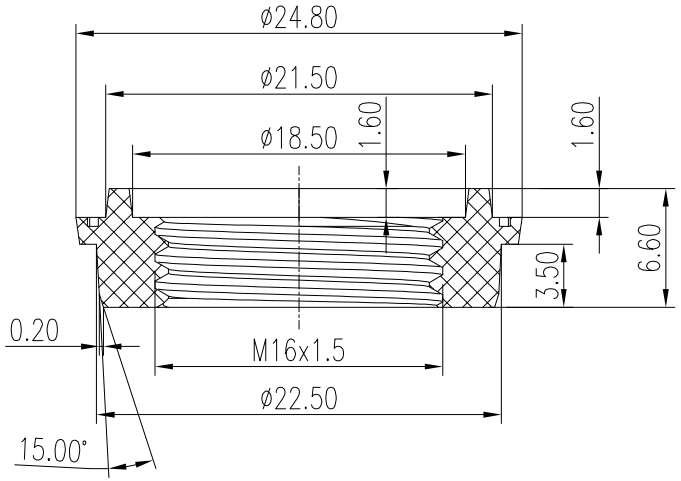

技术要求:

1. 注塑产品无缺料、无拉白、无毛边;
2. 表面为普通光面;
3. 未注尺寸见3D;
4. 未注公差按GB/T1804-m级。

+GF10%

制图 Drawing	审核 Auditing	批准 Confirm	客户名称 Custom Name	波兰APLISENS	材料 Material	黑色增强尼龙
			产品名称 Product Name	密封环2	图纸比例 Drawing Scale	A3
			产品编号 Product Code	28-467-2	视图 Project View	(mm)
共 页		第 页	宁波三和壳体公司 NINGBO SANHE ENCLOSURE CORPORATION		中国宁波慈溪 TEL:+86(574)63226910 FAX:+86(574)63226900	