营销员	
发图时间	
交样时间	

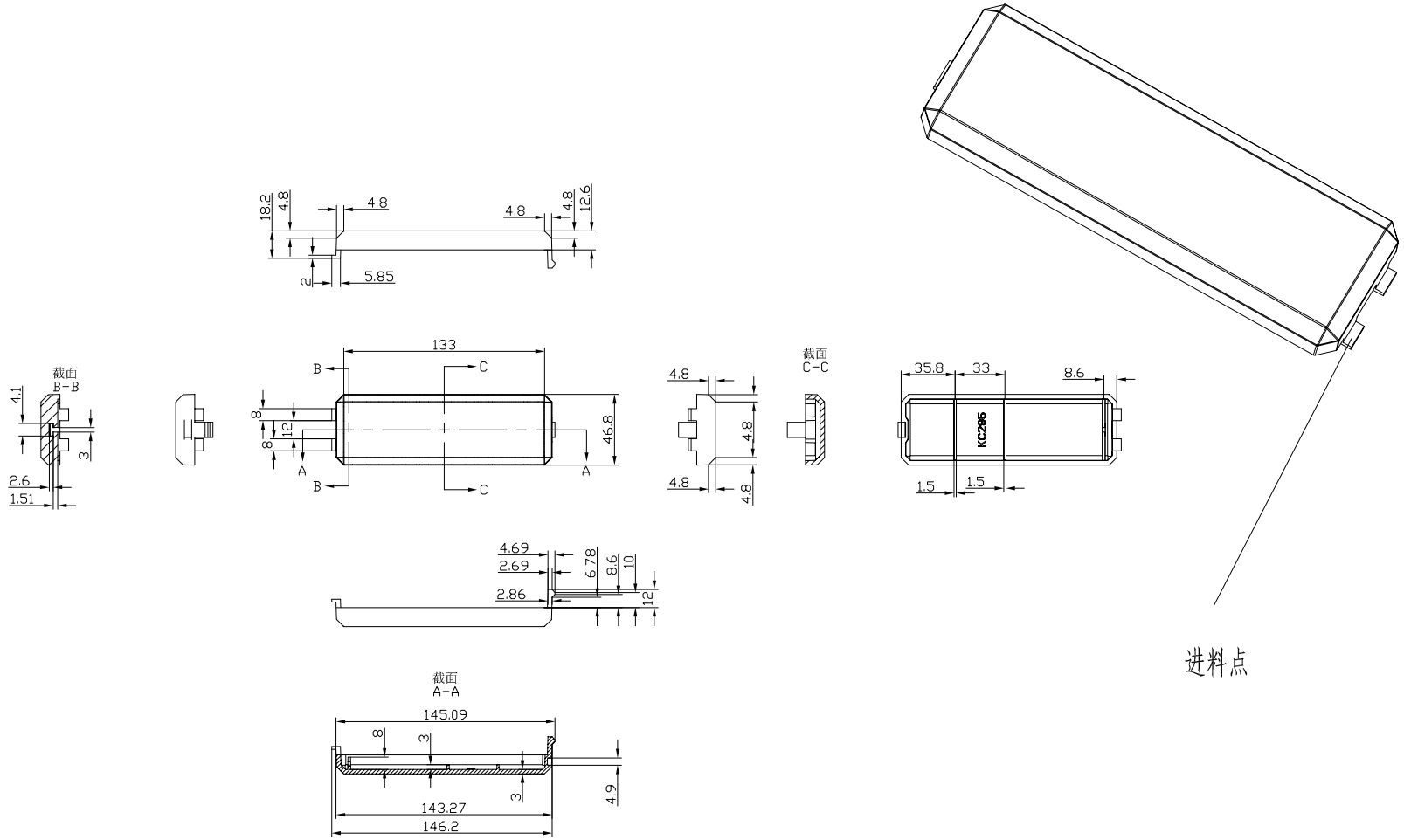

技术要求:

1.表面为5号细砂面

2.外观面不允许有划痕、擦伤、缩痕、飞边等缺陷;

4.此上盖和KC294配合;

5.未注尺寸公差按照GB/T14486 MT2A等级选取;

6.未注尺寸按照3D模型尺寸;

制图 Drawing	审核 Auditing	批准 Confirm	客户名称 Custom Name	和利时	材料 Material	PC+ABS
			产品名称 Product Name	保险仓盖基材	图纸比例 Drawing Scale	A3
			产品编号 Product Code	KC295	视图 Project View	(mm)
共 页		第 页	宁波三和壳体公司 NINGBO SANHE ENCLOSURE CORPORATION		中国宁波慈溪 TEL:+86(574)63226910 FAX:+86(574)63226900	