营销员	
发图时间	
交样时间	

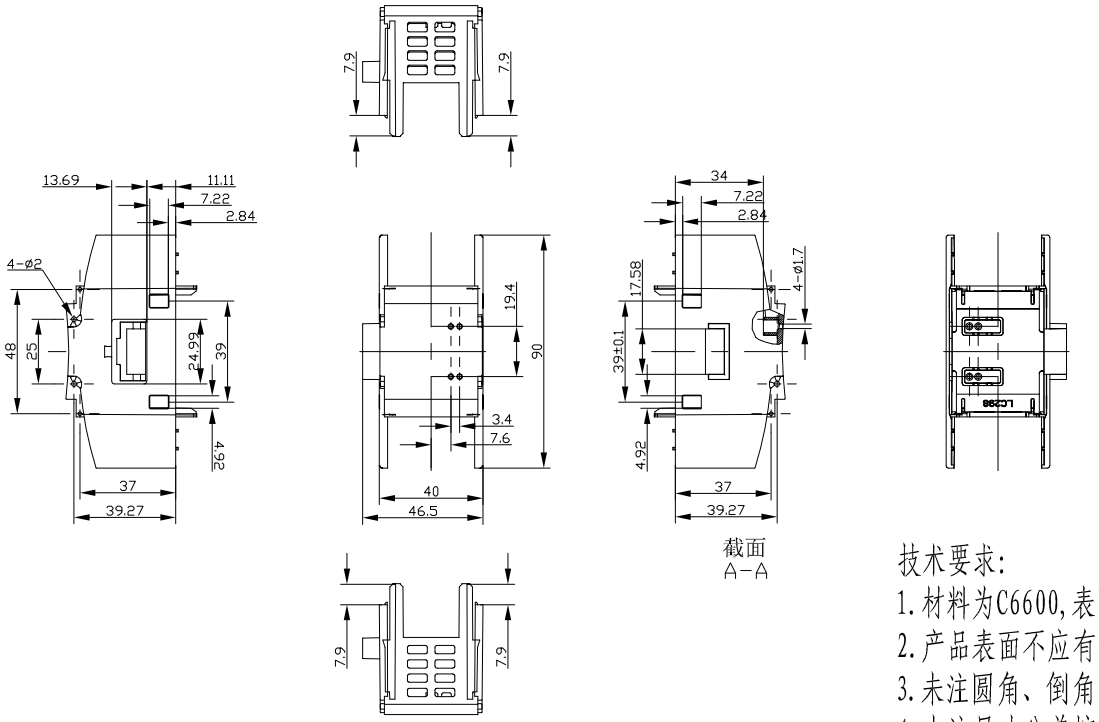

截面
A-A

技术要求:

1. 材料为C6600,表面5号细砂面;
2. 产品表面不应有划痕、擦伤、缩痕、飞边等缺陷;
3. 未注圆角、倒角、角度尺寸共查应符合GB/T1804-m的要求;
4. 未注尺寸公差按GB/T14486 MT2A等级选取;
5. 未注尺寸见3D图
6. 进料点跟LC193一样

制图 Drawing	审核 Auditing	批准 Confirm	客户名称 Custom Name	和利时	材料 Material	C6600	
			产品名称 Product Name	LC298 LE5400模块上盖基材	图纸比例 Drawing Scale		A3
			产品编号 Product Code	LC298	视图 Project View	(mm)	
共 页		第 页	宁波三和壳体公司 NINGBO SANHE ENCLOSURE CORPORATION		中国宁波慈溪 TEL:+86(574)63226910 FAX:+86(574)63226900		