| 公差等级 | GB/T 1804 尺寸分段 | | | | | | | |
|---|---|---|---|---|---|---|---|---|
| | >0.5~3 | >3~6 | >6~30 | >30~120 | >120~400 | >400~1000 | >1000~2000 | >2000~4000 |
| f（精密级） | ±0.05 | ±0.05 | ±0.1 | ±0.15 | ±0.2 | ±0.3 | ±0.5 | – |
| m（中等级） | ±0.1 | ±0.1 | ±0.2 | ±0.3 | ±0.5 | ±0.8 | ±1.2 | ±2 |
| c（粗糙级） | ±0.2 | ±0.3 | ±0.5 | ±0.8 | ±1.2 | ±2 | ±3 | ±4 |

| 尺寸分段 | 公差值 |
|---|---|
| 0~5 | ±0.1 |
| >5~20 | ±0.15 |
| >20~50 | ±0.2 |
| >50~100 | ±0.25 |
| >100~200 | ±0.3 |
| >200 | ±0.5 |
| 角度 | ±0.5° |

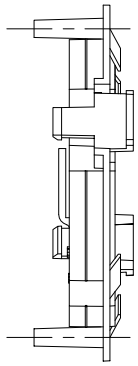

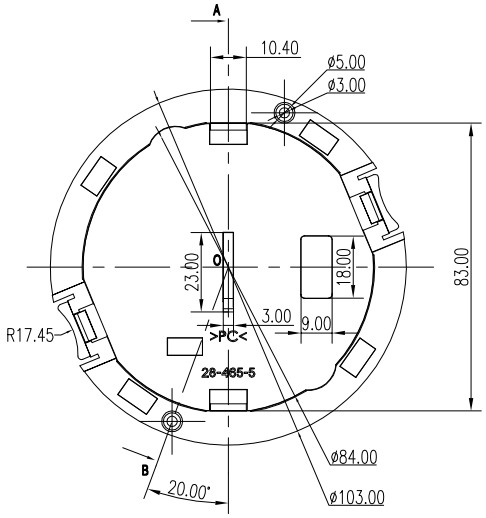


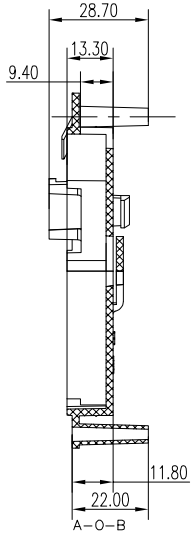


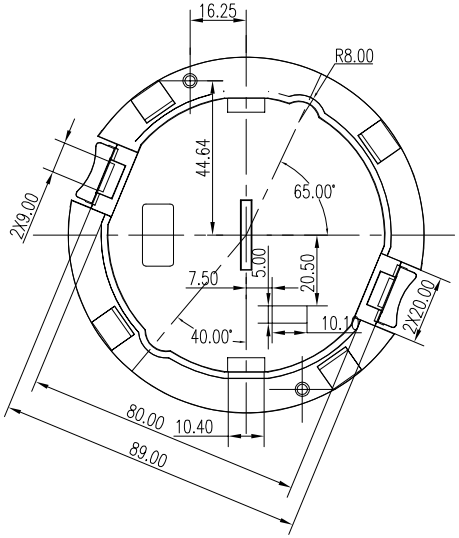


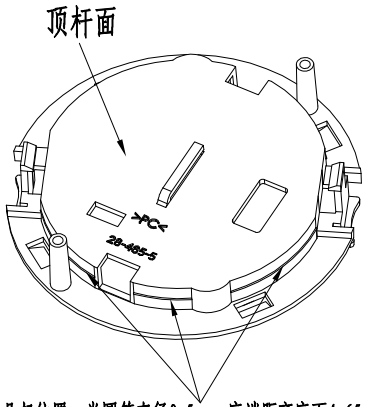


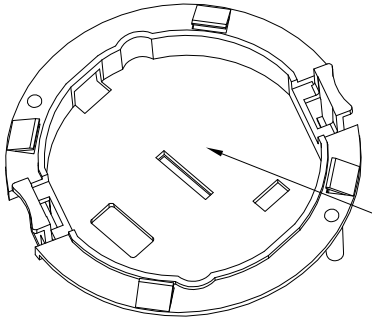


模穴：一出一

**技术要求:**

1、注塑产品无缺料、无拉白、无毛边;
2、表面为普通光面;
3、脱模角度小于1.5°;
4、无指示时，边角倒角R0.5mm;
5、未注尺寸见3D;
6、未注公差按GB/T1804-m级。

| 制图 Drawing | 审核 Auditing | 批准 Confirm | 客户名称 Custom Name | 上海东京计装 | 材料 Material | PC |
|---|---|---|---|---|---|---|
| | | | 产品名称 Product Name | LCD上盖B | 图纸比例 Drawing Scale | A3 |
| | | | 产品编号 Product Code | 28-465-5 | 视图 Project View | (mm) |
| 共 页 | 第 页 | | 宁波三和壳体公司 NINGBO SANHE ENCLOSURE CORPORATION | | 中国·宁波慈溪 TEL:+86(574)63226910 FAX:+86(574)63226900 | |