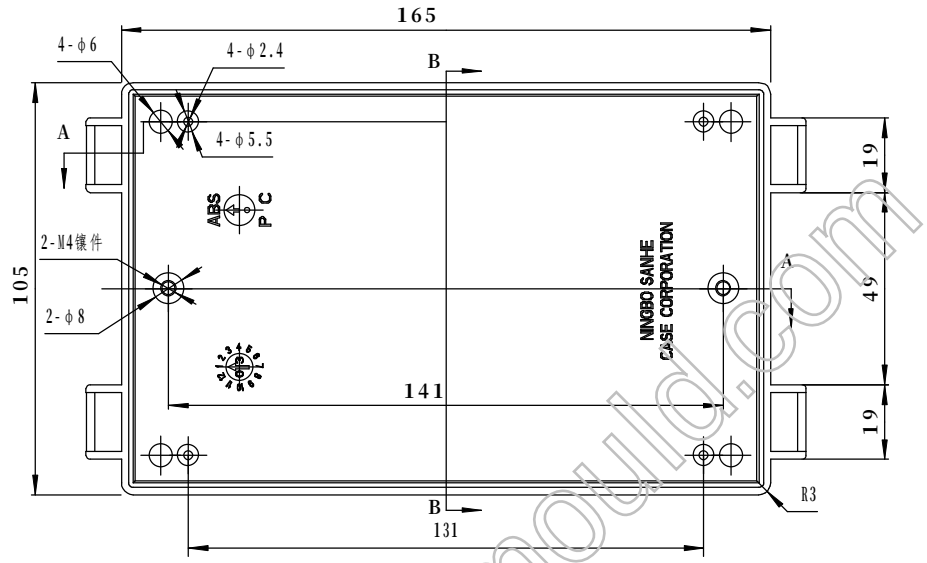

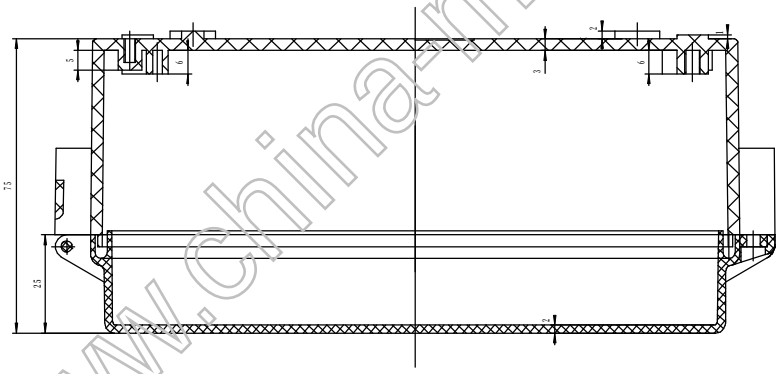

标记	处数	更改文件名	签 字	日 期
设 计				
			日 期	

图 样 标 记	重 量	比 例
共 张	第 张	

宁波三和壳体公司

防水盒

11-25

www.china-mould.com