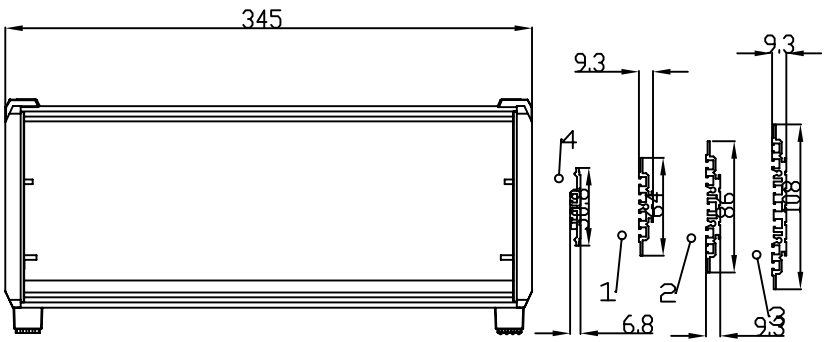

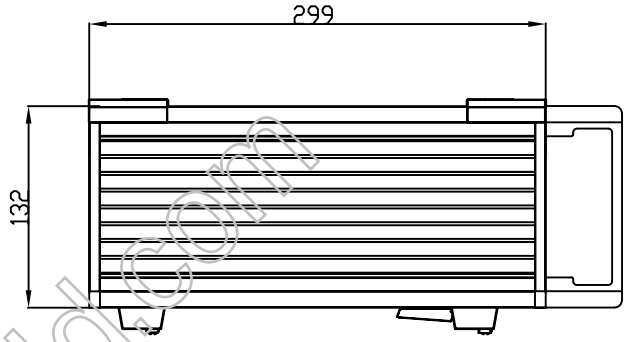

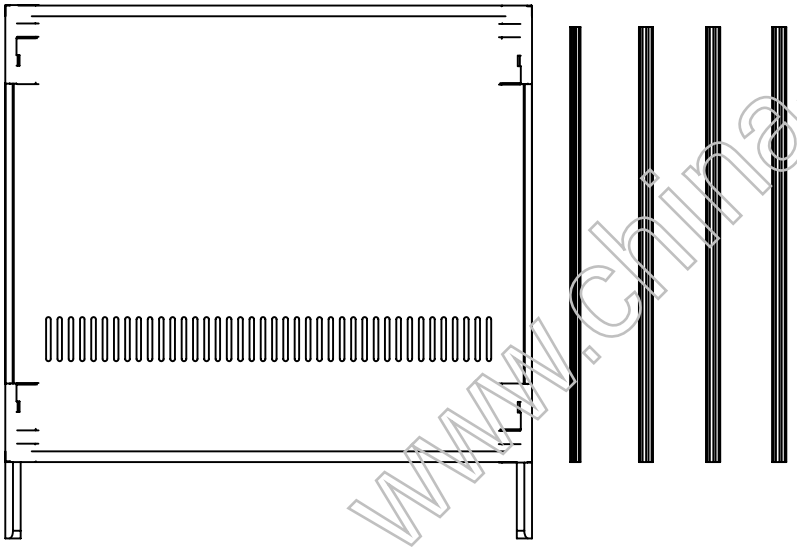

说明：

1，该铝型材机箱高度克由截面型材1、2、3和连接型材4组成1.5U-10U的不同高度。

2，宽度和深度根据实际顾客的需求确定。

3，前后可以加装不同结构的门面板。

4，1U=44.5mm。

www.china-mould.com

借（通）用件登记	
旧图总号	
底图总号	
签 字	
日 期	
档案员	日 期

标记	处数	更改文件号	签 字	日期					
设 计			标准化			图 样 标 记		重 量	比 例
制 图			审定						
审 核			会签			共 张		第 张	
工 艺			批准						

宁波三和壳体公司

铁皮机箱

16-10