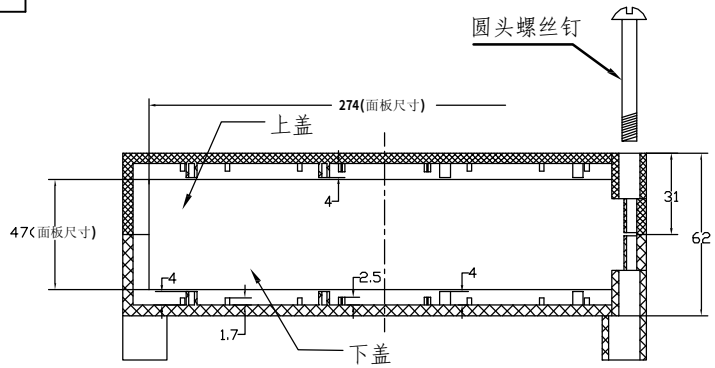

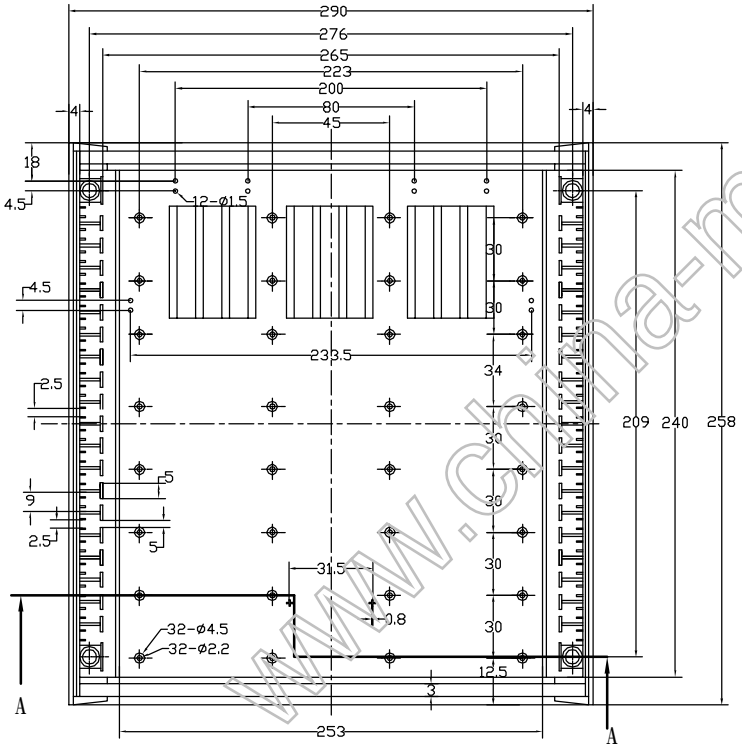

制图 Drawing	审核 Auditing	批准 Confirm	客户名称 Custom Name		材料 Material	
			产品名称 Product Name	塑料机箱	图纸比例 Drawing Scale	A3
			产品编号 Product Code	15-34	视图 Project View	(mm)
共 页		第 页	宁波三和壳体公司 NINGBO SANHE ENCLOSURE CORPORATION		中国宁波慈溪 TEL:+8615741632269 10 FAX:+8615741632269 00	

www.china-mould.com