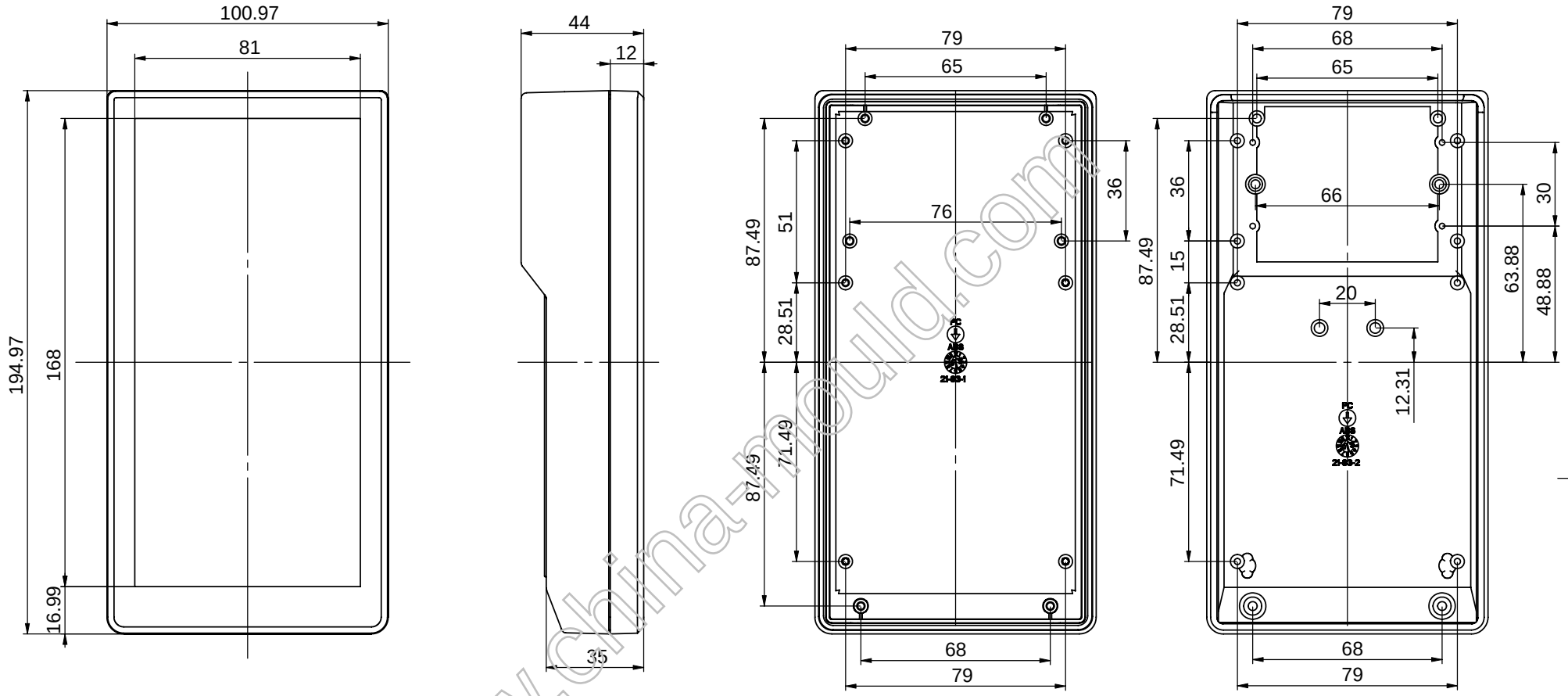

www.china-mould.com

制 图 Drawing	审 核 Auditing	批 准 Confirm	客户名称 Custom Name		材 料 Material	
			产品名称 Product Name	装配图	图纸比例 Drawing Scale	1:1.5 A
			产品编号 Product Code	21-83	视 图 Project View	(mm)
共 1 页	第 1 页		宁波三和壳体公司 NINGBO SANHE ENCLOSURE CORPORATION		中国·宁波慈溪 TEL:+86(574)63226910 FAX:+86(574)63226900	