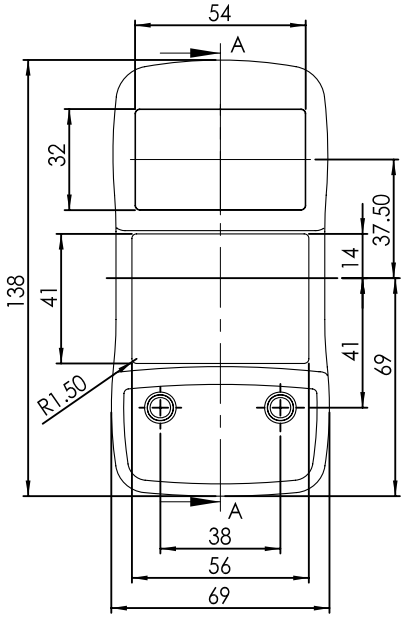


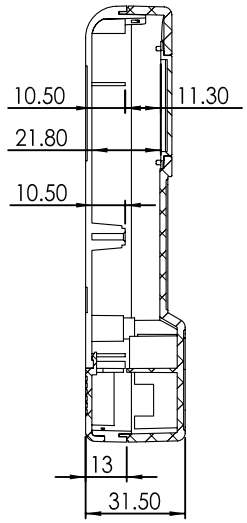


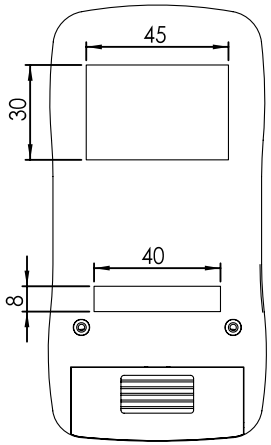


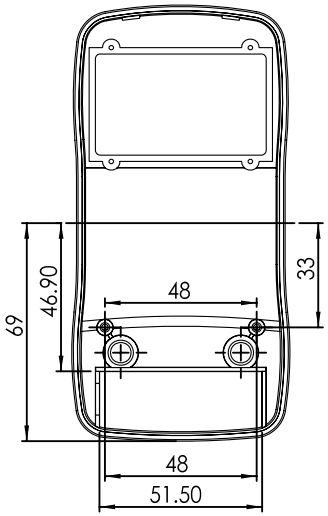


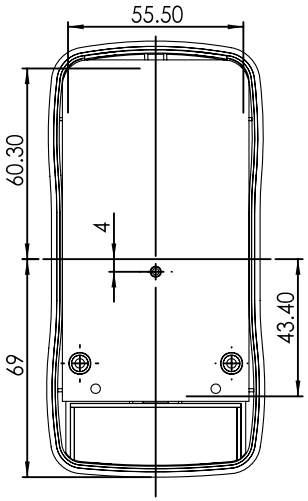


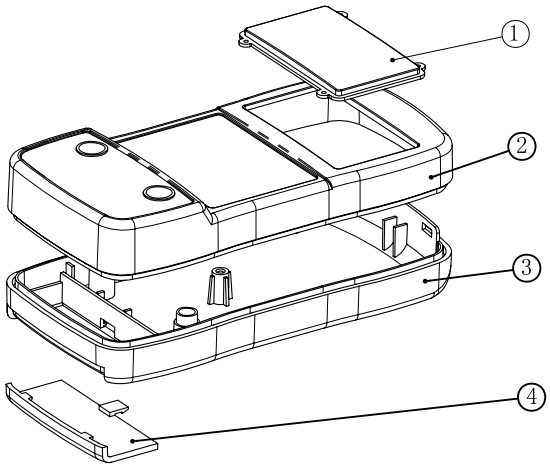


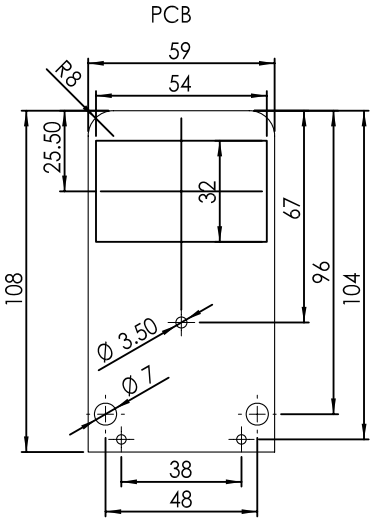


| 序号 | 零件名称 | 代　号 | 数量 | 材料 | 单重(g) | 备注 |
|---|---|---|---|---|---|---|
| 7 | PCB | | 1 | | | |
| 6 | | | | | | |
| 5 | PT2.5x8自攻螺丝 | | 2 | 铁 | | |
| 4 | 电池盖 | 21-160-3 | 1 | 普通ABS | | |
| 3 | 底壳 | 21-160-2A | 1 | 普通ABS | | |
| 2 | 上盖 | 21-160-1A | 1 | 普通ABS | | |
| 1 | 透明板 | 21-160-4 | 1 | PC | | |

| 制图 Drawing | 审核 Auditing | 批准 Confirm | 客户名称 Custom Name | | 材料 Material | |
|---|---|---|---|---|---|---|
| | | | 产品名称 Product Name | 装配图 | 图纸比例 Drawing Scale | |
| | | | 产品编号 Product Code | 21-160 | 视图 Project View | (mm) |
| 共 1 页 | 第 1 页 | | 宁波三和壳体公司 NINGBO SANHE ENCLOSURE CORPORATION | | 中国·宁波慈溪 TEL:+86(574)63226910 FAX:+86(574)63226900 | |