营销员	
发图时间	
交样时间	

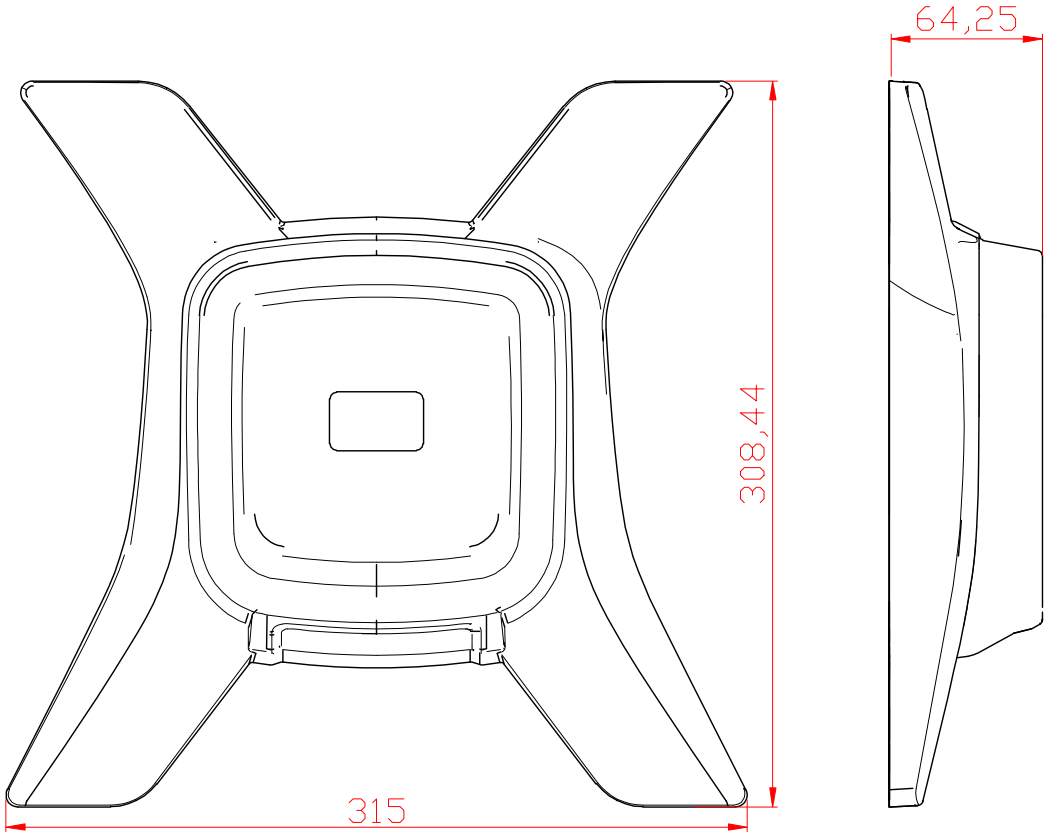

序号 Number	产品编号 Product Code	零件名称 Part Name	数量 Quantity	材料 Material	重量(g) Weight	备注 Remarks
制图 Drawing	审核 Auditing	批准 Confirm	客户名称 Custom Name		材料 Material	ABS
			产品名称 Product Name		图纸比例 Drawing Scale	A
			产品编号 Product Code	28-350	视图 Project View	(mm)
共 页		第 页				

宁波三和壳体公司
NINGBO SANHE ENCLOSURE CORPORATION

中国·宁波慈溪
TEL:+86(574)63226910
FAX:+86(574)63226900