营销员	
发图时间	
交样时间	

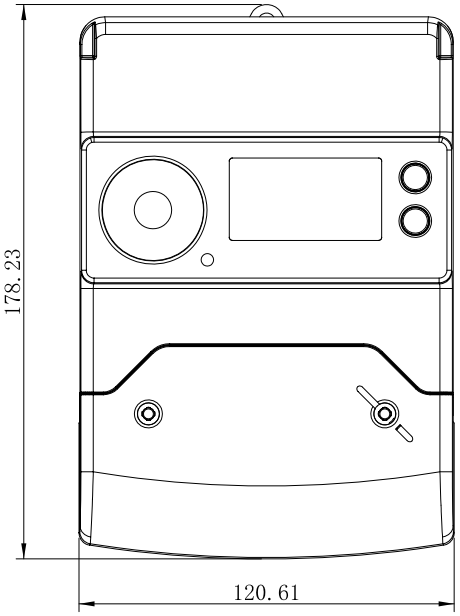

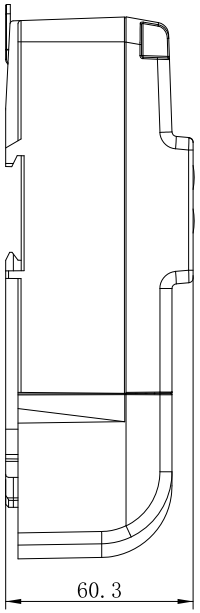

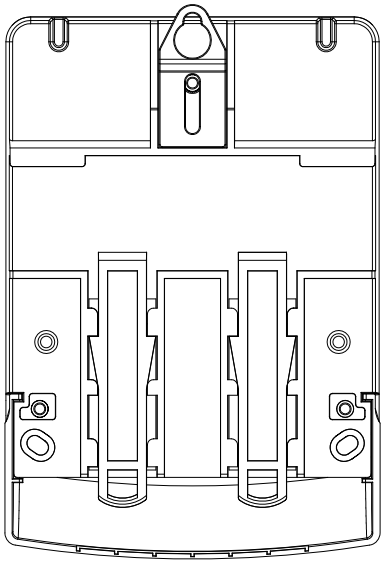

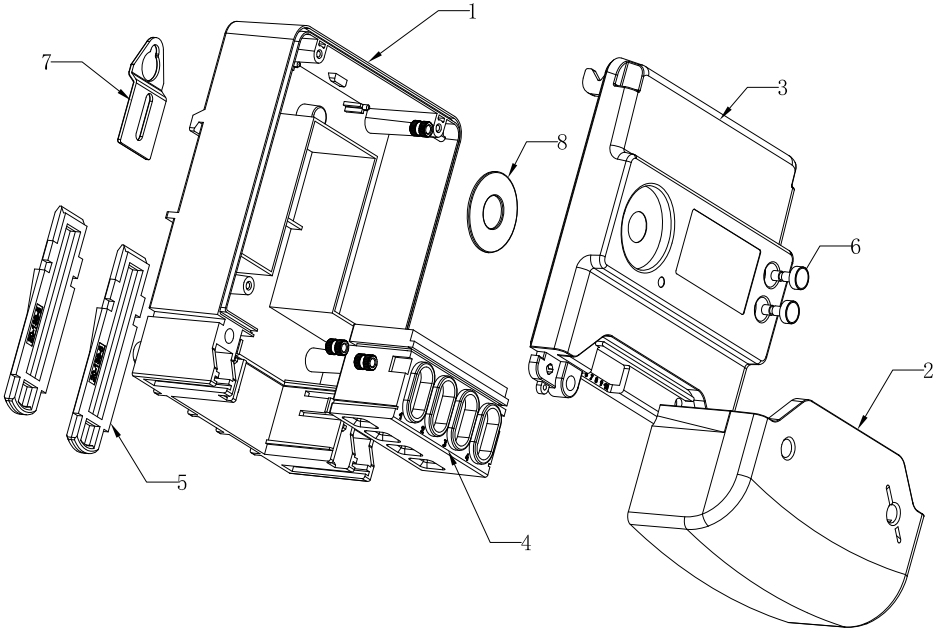

序号 Number	产品编号 Product Code	零件名称 Part Name	数量 Quantity	材料 Material	重量(g) Weight	备注 Remarks
9	M4*7	热熔嵌件	5	铜		
8	20-138-8	金属垫片	1	冷轧板镀镍		
7	20-138-7	金属挂钩	1	冷轧板镀镍		
6	20-138-6	按钮	2	黑色PC		
5	20-138-5	导轨卡扣	2	黑色PC		
4	20-138-4	端子壳	1	黑色PC		
3	20-138-3	上盖	1	阻燃透明PC		
2	20-138-2	端子上盖	1	黑色PC		
1	20-138-1	下壳	1	黑色PC		

制图 Drawing	审核 Auditing	批准 Confirm	客户名称 Custom Name		材料 Material	
			产品名称 Product Name	装配图	图纸比例 Drawing Scale	A
			产品编号 Product Code	20-138	视图 Project View	(mm)
共 页		第 页	宁波三和壳体公司 NINGBO SANHE ENCLOSURE CORPORATION		中国·宁波慈溪 TEL:+86(574)63226910 FAX:+86(574)63226900	