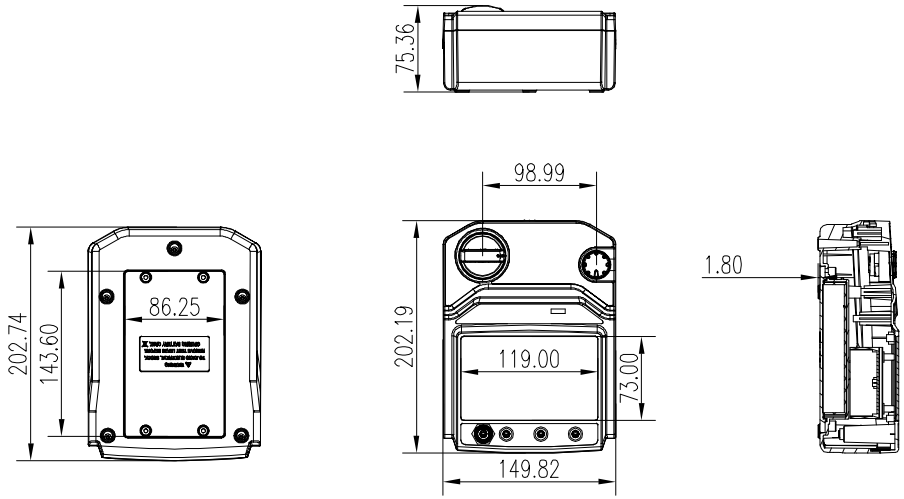

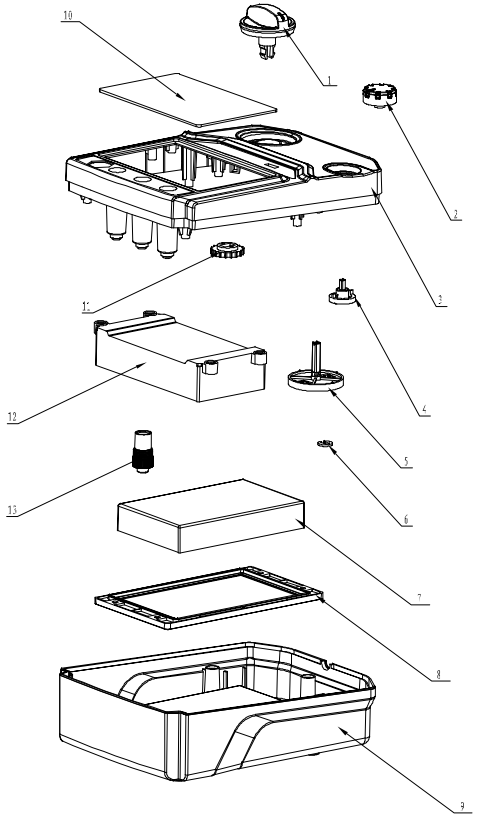

序号 Number	产品编号 Product Code	零件名称 Part Name	数量 Quantity	材料 Material	重量(g) Weight	备注 Remarks
13	28-396-10	测试笔配合塑料件	1	PC+ABS		配1个焊脚
12	28-396-7	小板外壳	1	ABS		
11	28-396-11	档位齿轮	1	PC+ABS		
10	28-396-13	显示透明板	1	透明PC		
9	28-396-2	下盖	1	PC+ABS		
8	28-396-8	电池盖板	1	PC+ABS		
7	28-396-9	电池底盖	1	PC+ABS		
6	28-396-12	尼龙卡簧	1	尼龙		
5	28-396-6	档位旋转盘	1	PC+ABS		
4	28-396-5	锁止旋钮配件	1	尼龙		
3	28-396-1	上盖	1	PC+ABS		配3个焊脚
2	28-396-4	锁止旋钮	1	阻燃PC		
1	28-396-3	旋钮	1	阻燃PC		

制图 Drawing	审核 Auditing	批准 Confirm	客户名称 Custom Name		材料 Material	
			产品名称 Product Name	装配图	图纸比例 Drawing Scale	A
			产品编号 Product Code	28-396	视图 Project View	(mm)
共 页		第 页	宁波三和壳体公司 NINGBO SANHE ENCLOSURE CORPORATION		中国·宁波慈溪 TEL:+86(574)63226910 FAX:+86(574)63226900	