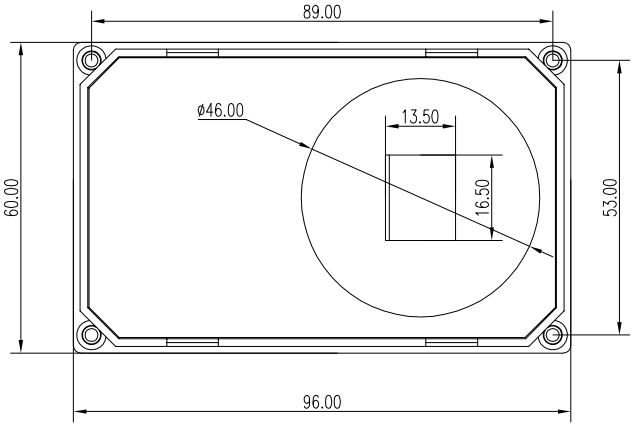

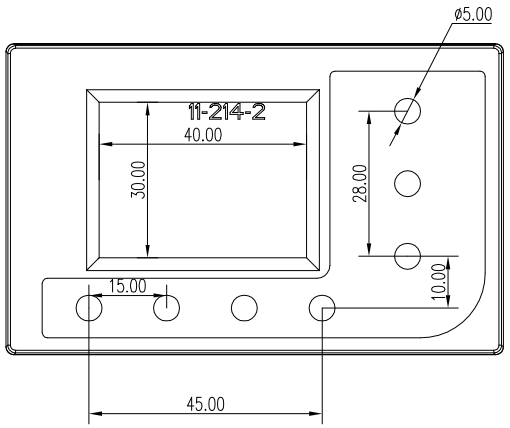

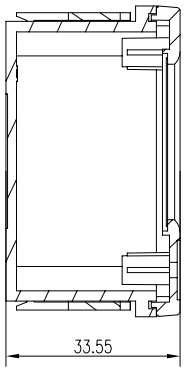

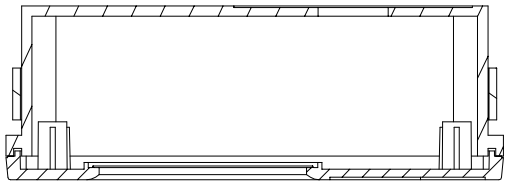

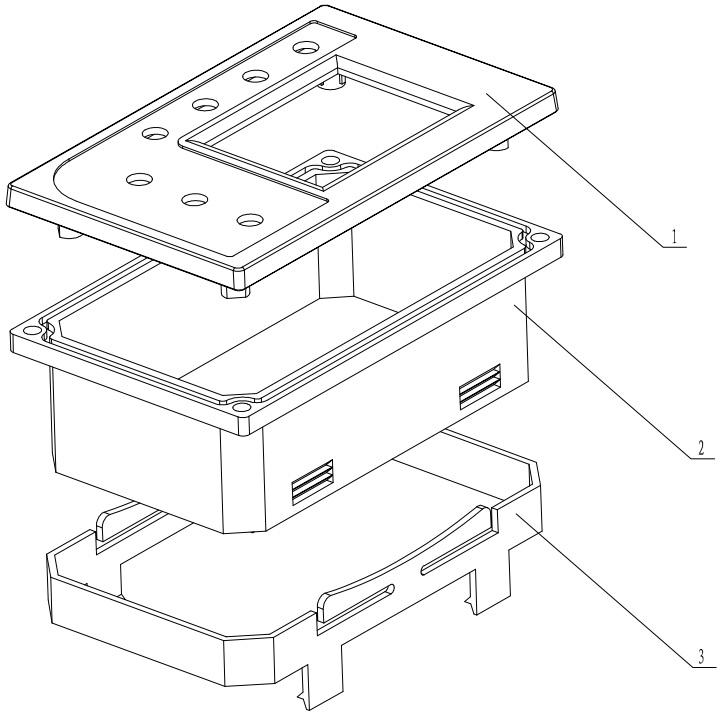

序号 Number	产品编号 Product Code	零件名称 Part Name	数量 Quantity	材料 Material	重量(g) Weight	备注 Remarks
3	11-214-3	支架	1	阻燃ABS		
2	11-214-2	底壳	1	阻燃ABS		
1	11-214-1	上盖	1	阻燃ABS		配有4个M3X5.5的热熔嵌件

制图 Drawing	审核 Auditing	批准 Confirm	客户名称 Custom Name		材料 Material	
			产品名称 Product Name	装配图	图纸比例 Drawing Scale	A
			产品编号 Product Code	11-214	视图 Project View	(mm)
共 页		第 页	宁波三和壳体公司 NINGBO SANHE ENCLOSURE CORPORATION		中国·宁波慈溪 TEL:+86(574)63226910 FAX:+86(574)63226900	