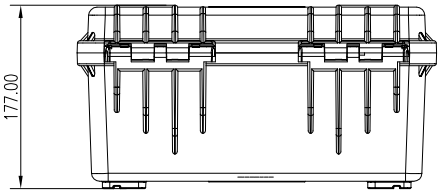

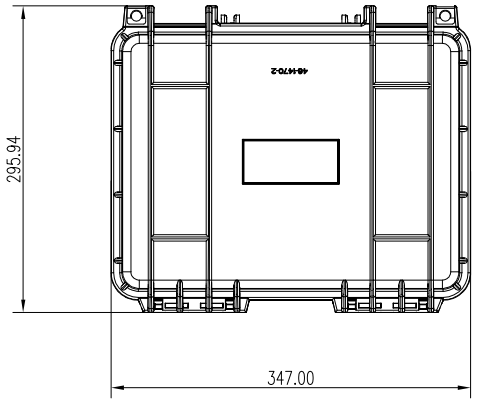

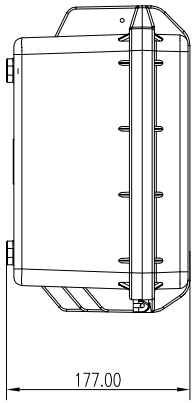

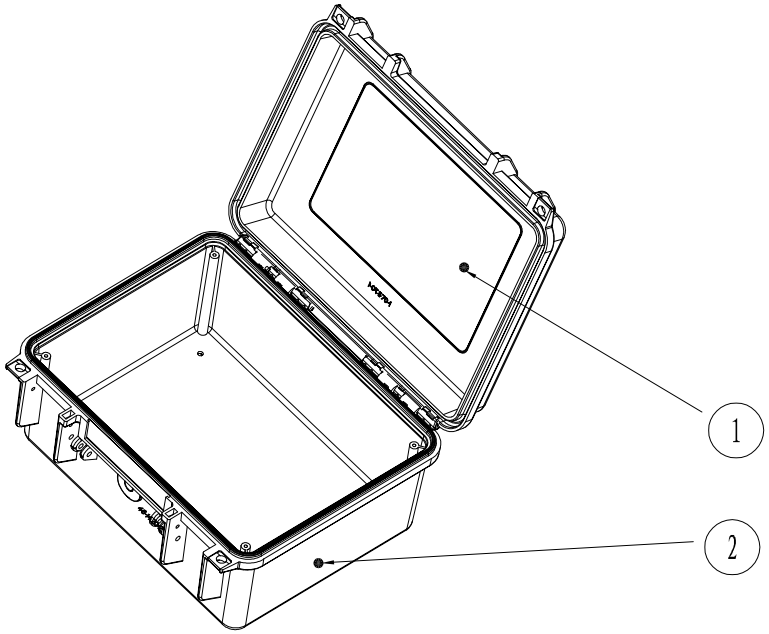

2	46-1470-2	下壳	1	改性PP		
1	46-1470-1	上壳	1	改性PP		
序 号 Number	产品编号 Product Code	零件名称 Part Name	数 量 Quantity	材 料 Material	重量(g) Weight	备 注 Remarks

制 图 Drawing	审 核 Auditing	批 准 Confirm	客户名称 Custom Name		材 料 Material		
			产品名称 Product Name	装配图	图纸比例 Drawing Scale		A3
			产品编号 Product Code		视 图 Project View	(mm)	
共 页		第 页	宁波三和壳体公司 NINGBO SANHE ENCLOSURE CORPORATION		中国·宁波慈溪 TEL:+86(574)63226910 FAX:+86(574)63226900		