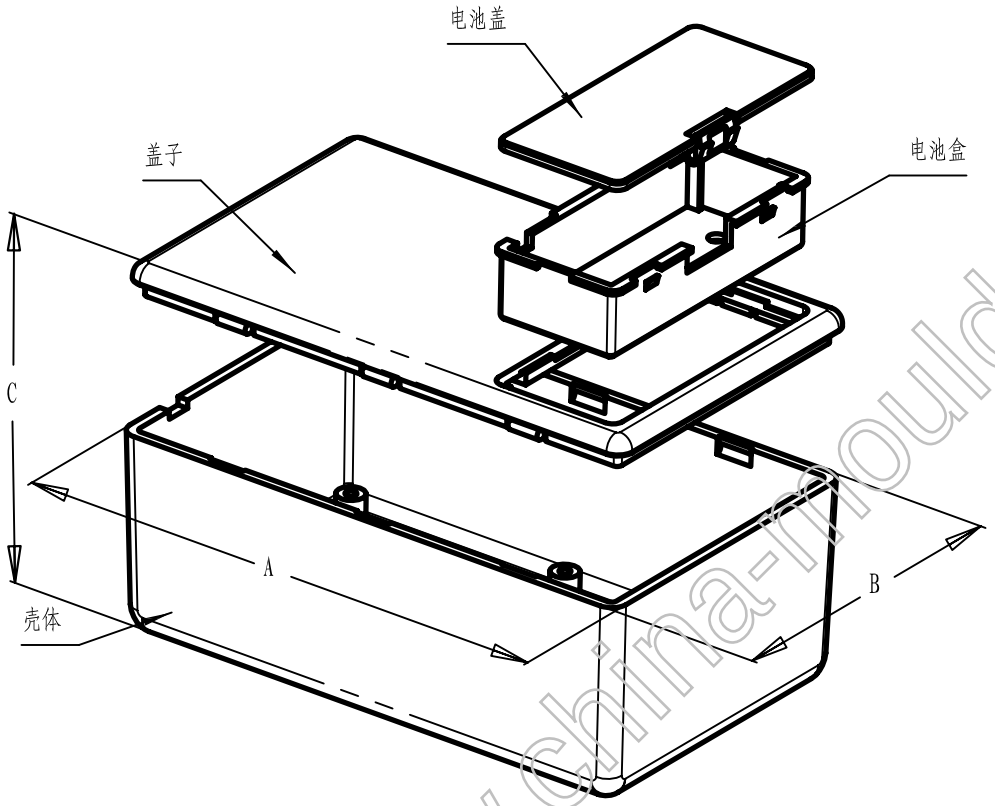

编号	长度A(mm)	宽度B(mm)	高度C(mm)	电池
20-36(D)	107	67.5	40	5号
20-39(D)	140	70	30	5号
20-41(D)	153	73	42.5	5号
20-40(D)	153	73	28	5号
20-35(D)	100	60	40	7号
20-37(D)	120	60	23	7号
20-38(D)	102	62	17	7号
20-34	57.5	55.5	28	无电池
20-33	70	40	23	无电池
20-32	60	35	25	无电池
20-31	45	35	18	无电池

www.china-mould.com

标记	处数	更改文件名	签 字	日 期

设 计		日 期

图 样 标 记	重 量	比 例
共 张	第 张	

宁波三和壳体公司